LONDON
203

(D) Montagealeitung
(NL) Handleiding voor de montage
(TR) Montaj talimati
(F) Notice de montage
(CZ) Montážní návod
(HU) Szerelési útmutató
(GB) Assembly instructions
(PL) Instrukcja montażu
(RU) Инструкция по монтажу
(IT) Istruzioni di montaggio
(SK) Návod na montáž
(RO) Instrucţiuni de montaj

WYMIARY ELEMENTÓW
PART GUIDE
MASSE DER BAUTEILE

No.	L[mm]	W[mm]	T[mm]	Stc.
1	2000	564	16	1
2	2000	581	16	1
3	585	2150	16	1
4	585	2150	16	1
5	474	1644	16	1
6	474	1644	16	1
7	2000	474	16	1
8	474	357	16	1
9	2000	100	16	2
10	1009	2050	3	2
11	365	474	16	3
12	480	474	16	3
13	1010	1994	16	1
14	1010	1994	16	1
15	2000	70	16	1
16	2150	38	22	2

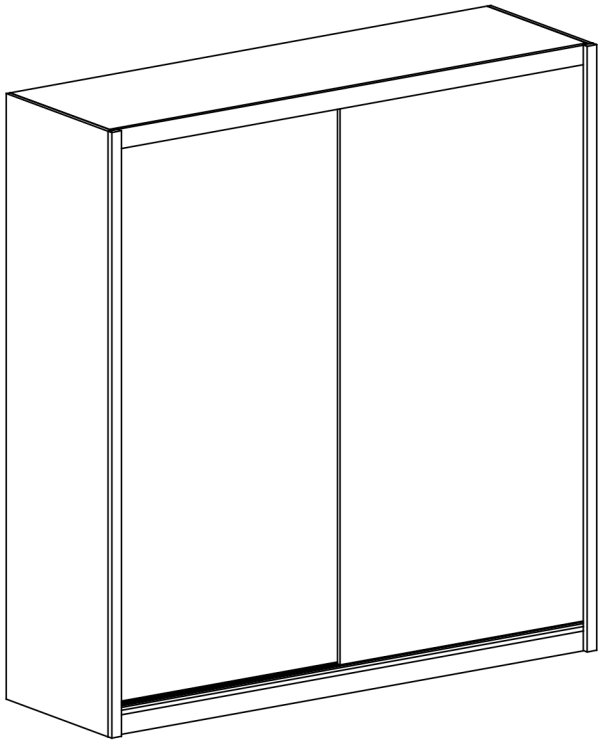

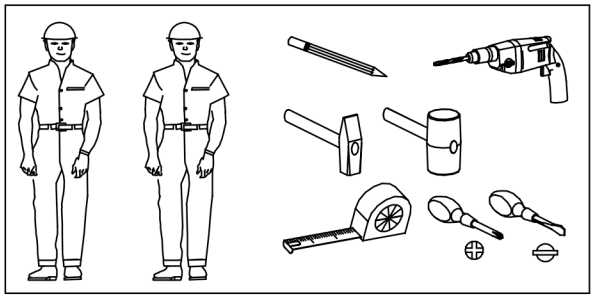

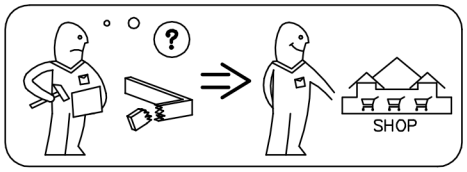

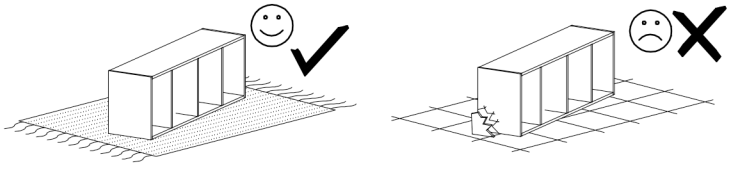

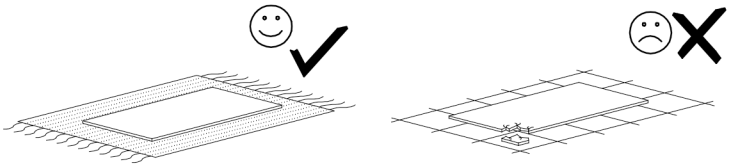

Uwaga — Upozornini — Achtung — Attention — Caution — Figyelem Attenzione — Opgelet— Внимание — Atentie — Upozornenie — Dikkat	
PL	Czyszczenie należy wykonać wyłącznie za pomocą ściereczki lub lekko nawilżonego ręcznika. Nie stosować środków czyszczących do szorowania.
CZ	Čistění je nutné vykonavat výhradně pomoci utěrky nebo lehce navlhčeného ručniku. Nepouživejte čistici prostředky obsahujici abrazivni částice.
D	Bitte nur mit einem Staubtuch oder leicht feuchtem Lappen reinigen. Keine scheuernden Putzmittel verwenden.
GB	Please only clean with duster or damp cloth. Do no use any abrasive cleaners.
F	Le nettoyage se fait uniquement á l'aide d'un torchon ou d'une serviette légèrement mouillée.
HU	A tisztitás kizárólag törlöruha vary enyhén nedvesitett törölközö segitségével végezhetö. Súroló hatású tisztitószereket nem szabad használni.
I	Pulire esclusivamente con un panno o un asciugamano umido.
NL	Reinig allen met een stofdoek of een lichtjes vochtige doek. Gebruik geen schurende poetsmiddelen.
RU	Очищайте от пыли тряпкой или слегка влажной ветошью. Не допускастся применение чистящих средств, не пред—назначенных для ухода за мебелью.
RO	Curabare trebuie efectuata numai cu o cârpa sau cu un prosop usor umzeit. Nu utilizabi agenbi de curabare abrazivi.
SK	Čisteni je nutné vykonávat' výhradne pomoci utierky nebo l'ahko zvlhnutým ručnikom. Nepouživajte čistiaci prostriedky obsahujúci abrazivni častici.
TR	Lütfen sadece bir toz beziyle veya hafif nemil yumusak bir bezle siliniz. Asindirici temizlik malzemeleri kullanmayiniz.

SERVICECARD / CARTE SERVICE / CARTA DI SERVIZIO / SERVISNI KARTA / Сервизна карта / SERVICEKORT
SERVICE-KÁRTYA / SERVISNÁ-KARTA / SERVINA KARTICA / CARD SERVICE / СЕРВИСНАЯ КАРТА

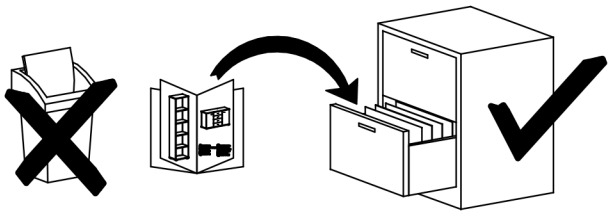

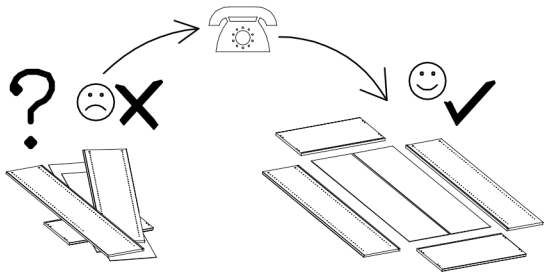

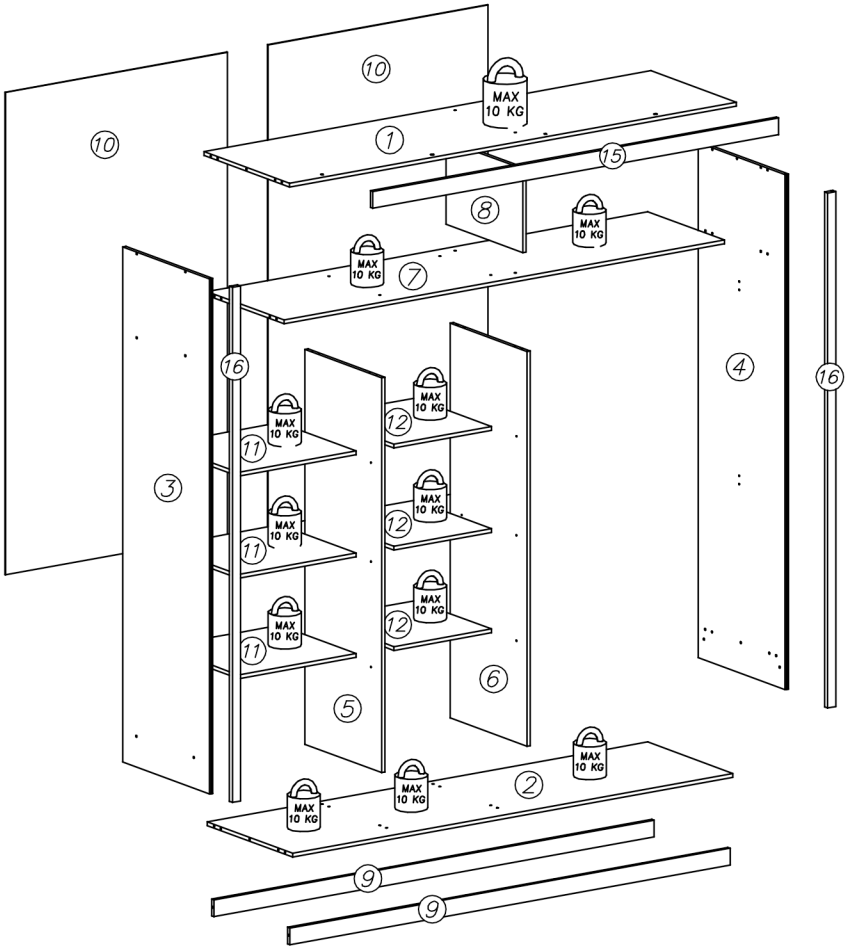

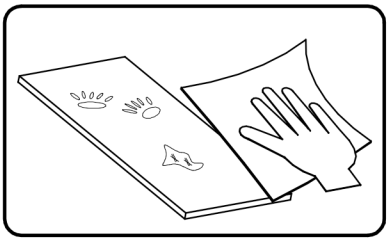

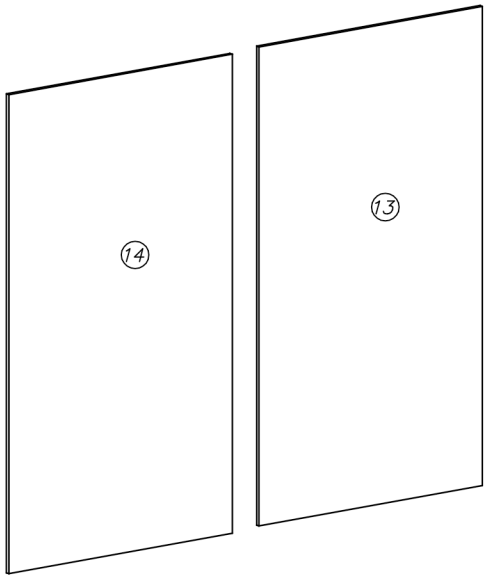



W9 OŚWIETLENIE LED OPCJONALNIE / OPTIONAL LED LIGHTING / WAHLWEISE LED–BELEUCHTUNG x...(1)	T1 x...(2)			G20 5x13 x...(8)
	W1 x...(1)	T19 x..(2)	F2 x...(24)	P4 x...(8)
T9 x...(8)	T13 x...(12)	S1 x...(1)	G6 3x13 x...(4)	T5 x...(4)	K1 ø15x12 x...(4)
I12 x...(4)	S5 x...(2)	W4 x...(100)	G31 4x13 x...(12)	T4 x..(4)	K5 x...(4)
I17 x...(24)	A1 ø7x50 x...(24)	B1 ø8x35 x...(36)	S18 x...(4)	W2 x...(1)	G19 6x13 x...(16)

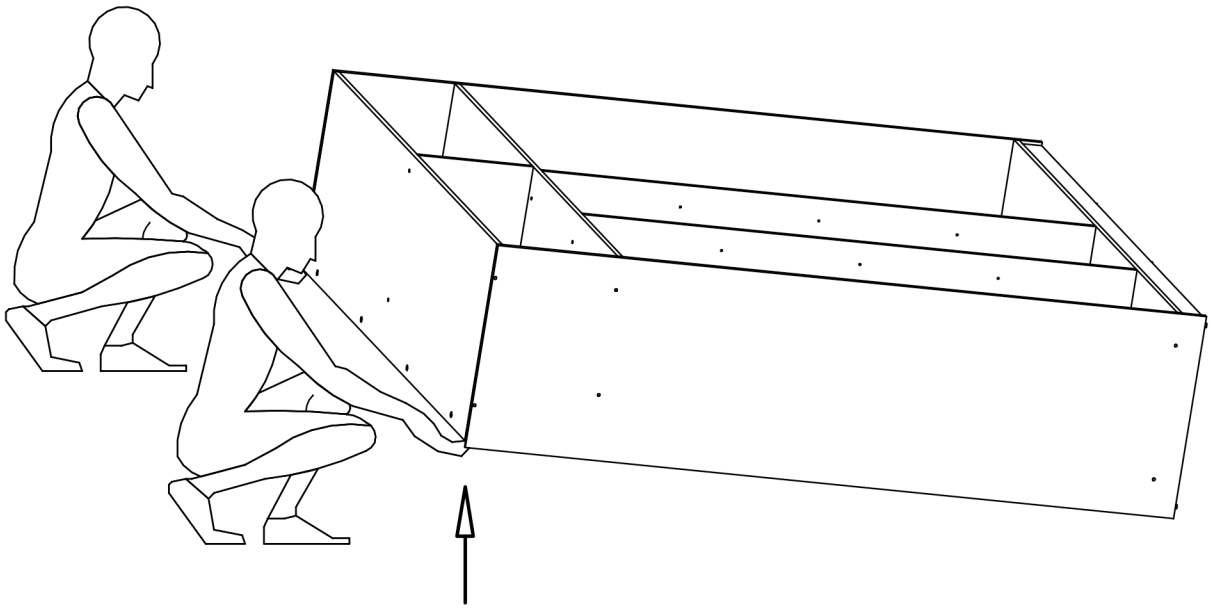

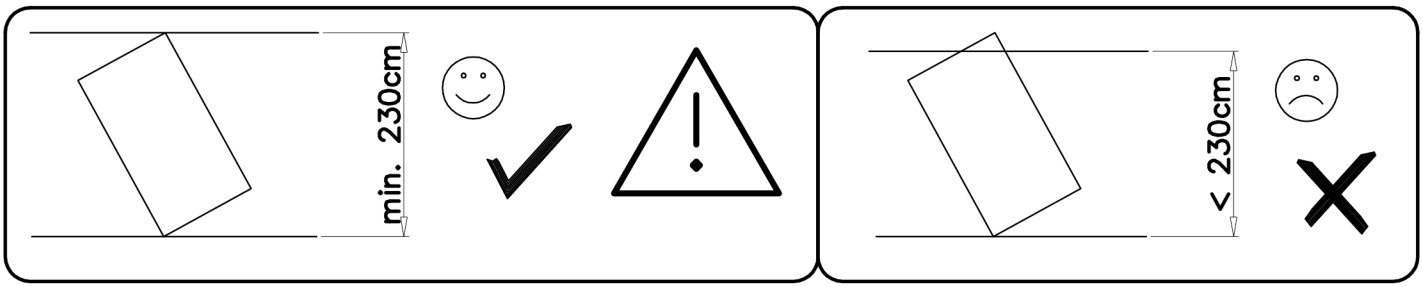

I

G6	S18	P4
3x13 x...(2)	x...(2)	x...(4)

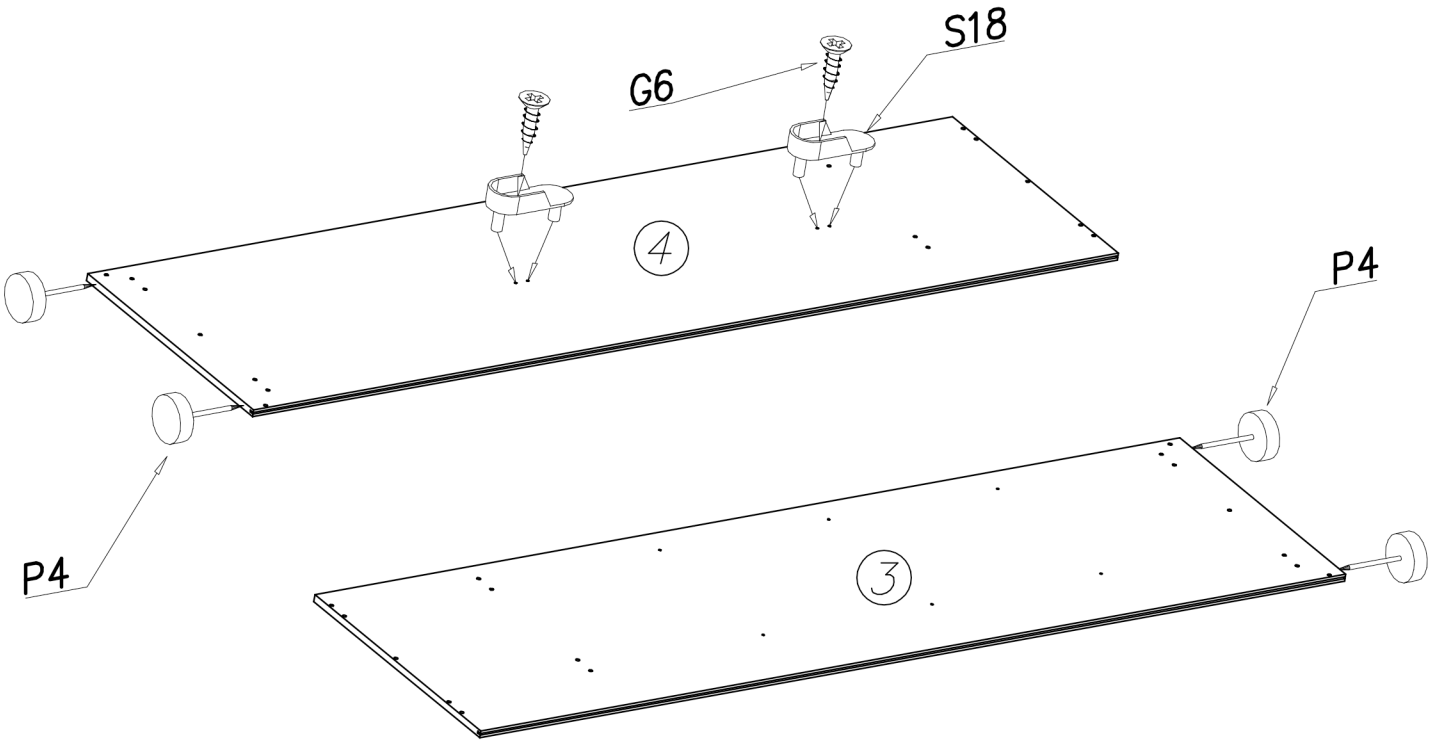

II

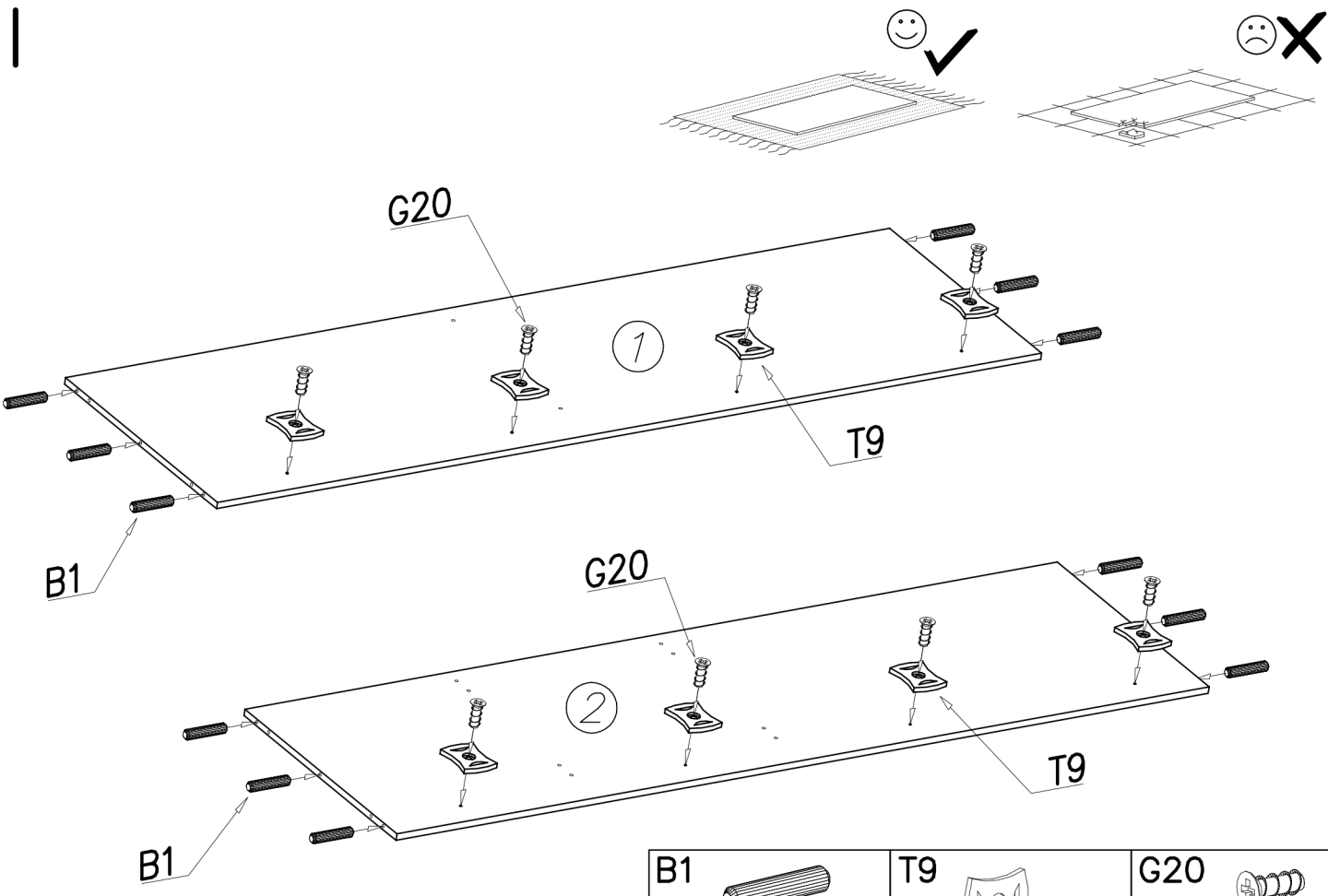

B1	T9	G20
ø8x35 x...(12)	x...(8)	5x13 x...(8)

III

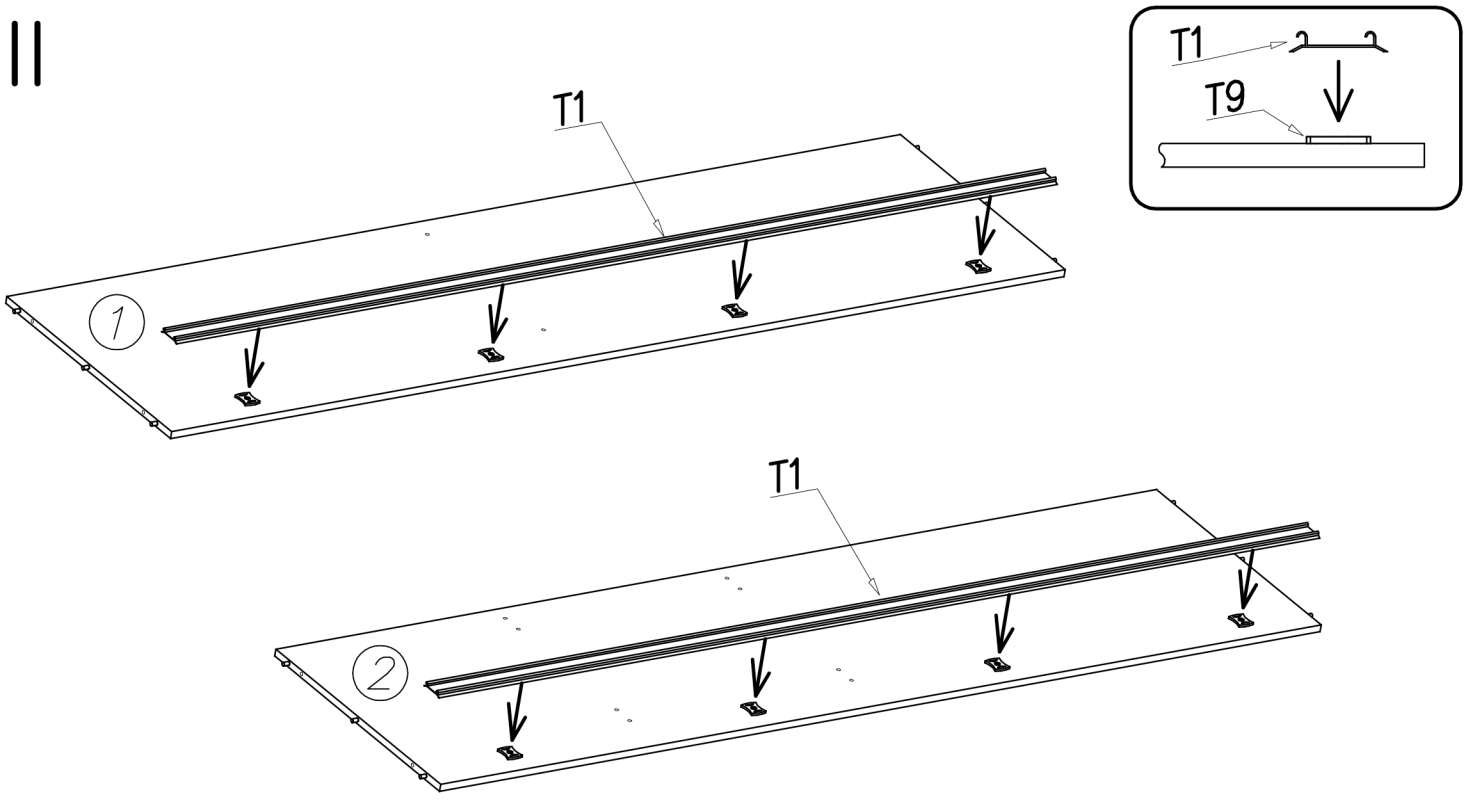

T1
x...(2)

IV

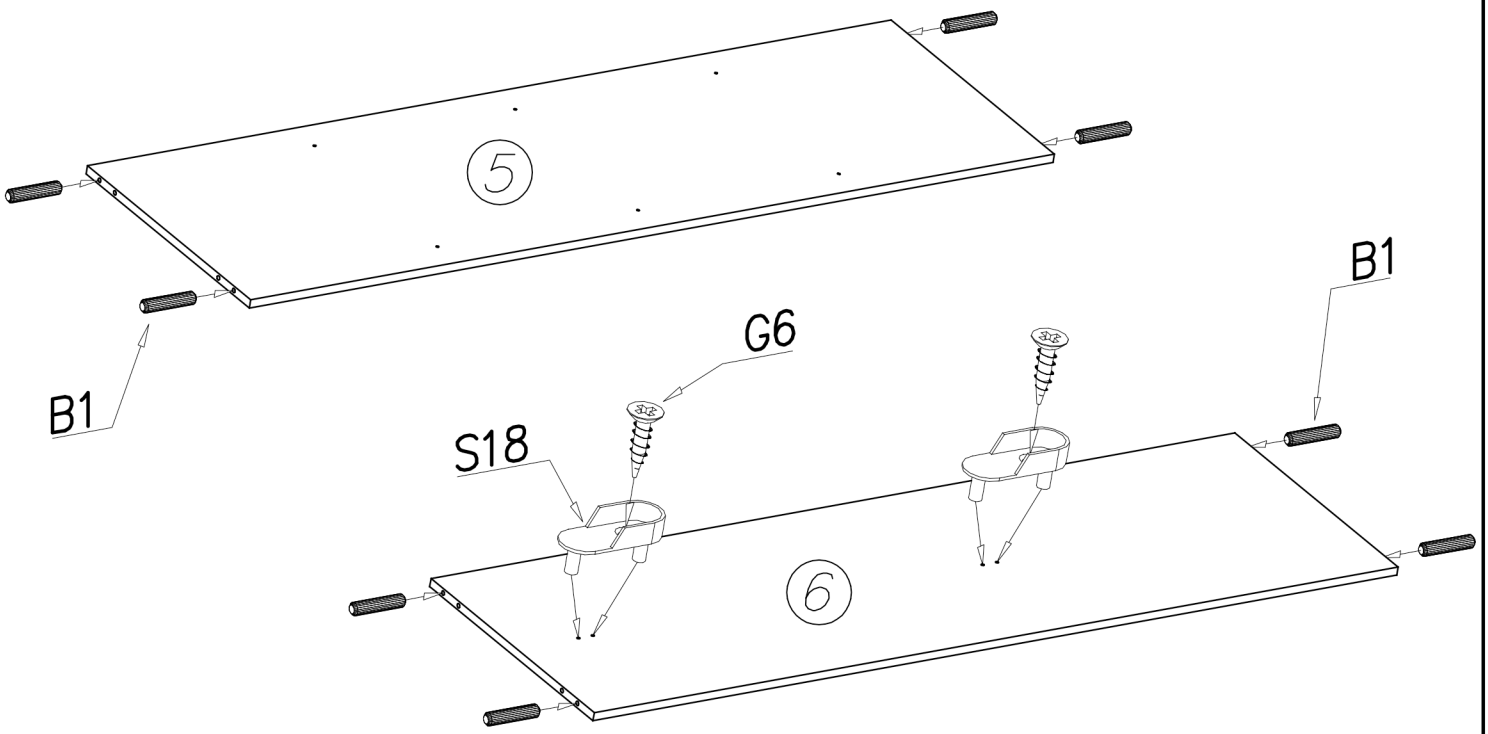

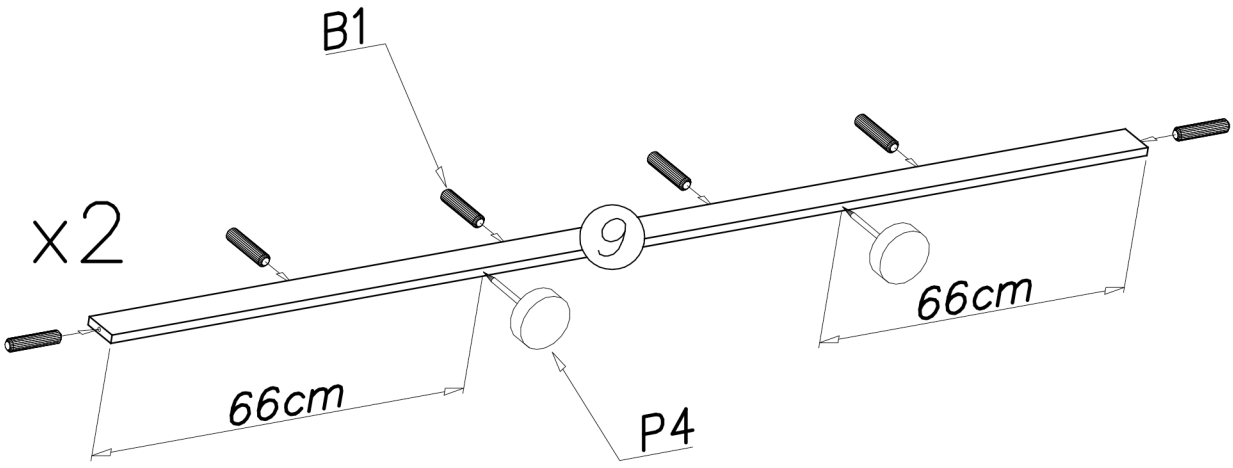

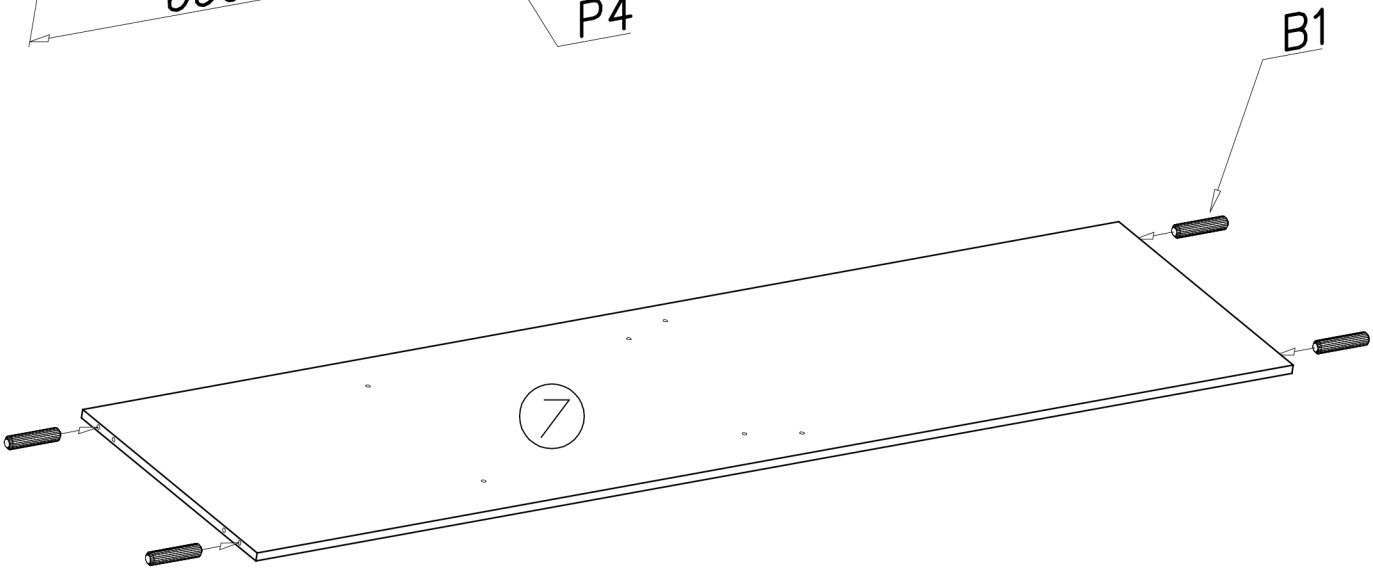

G6	S18	B1
3x13 x...(2)	x...(2)	ø8x35 x...(24)

V

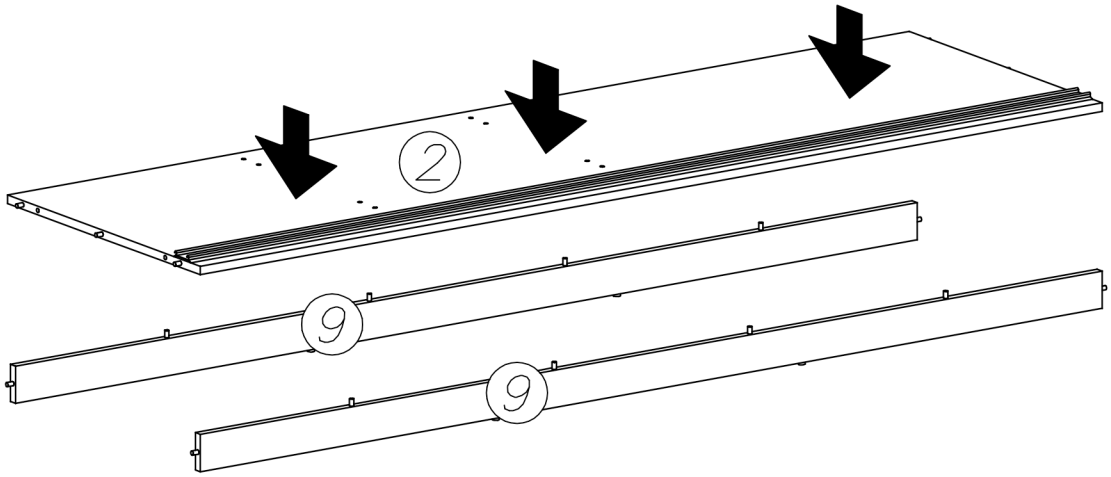

VI

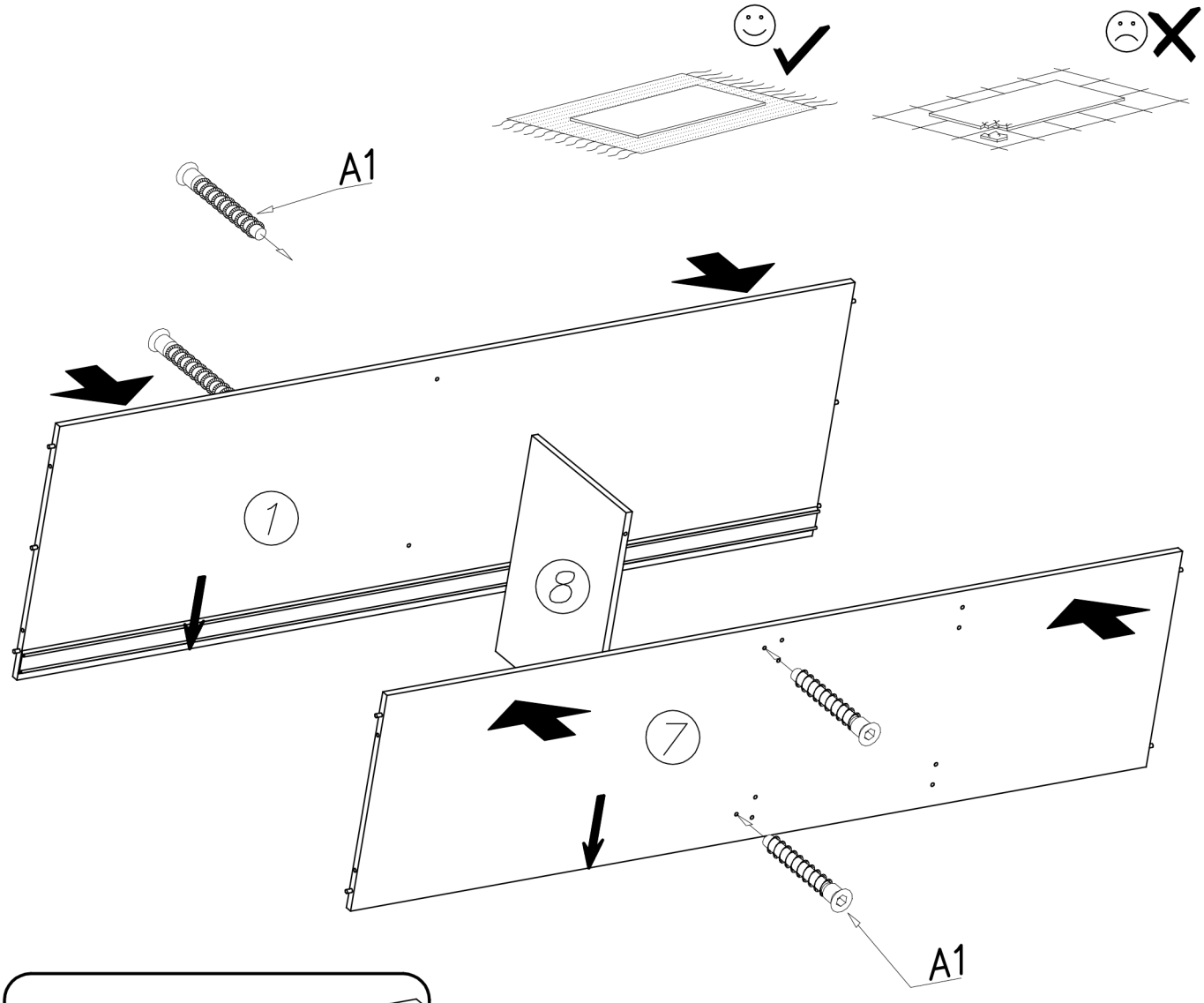

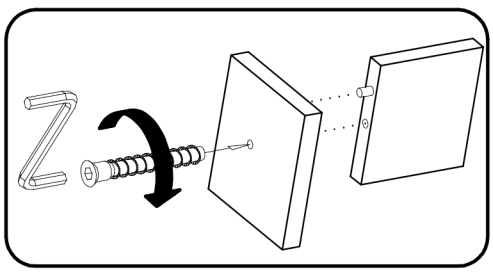

W2	A1
x...(1)	ø7x50 x...(4)

VII
A1
A1
W2
x...(1)
A1
ø7x50
x...(8)

VIII

W2	A1
x...(1)	ø7x50 x...(12)

IX

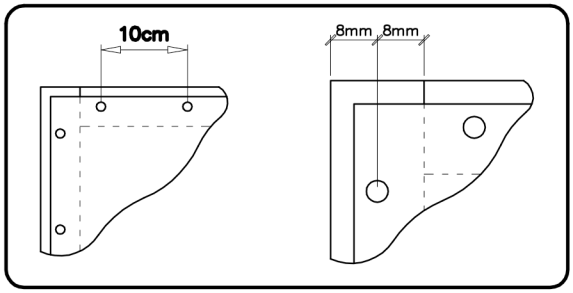

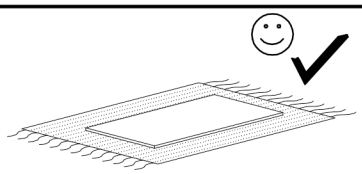

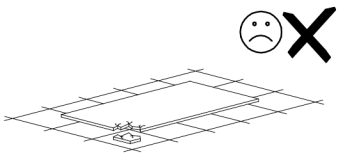

S1
x...(1)

W4
x...(100)

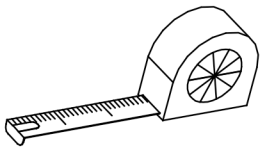

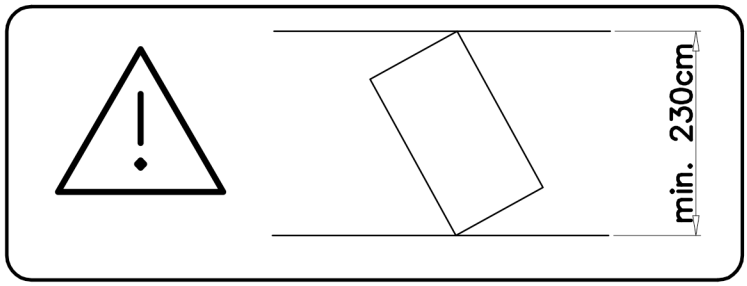

a=b

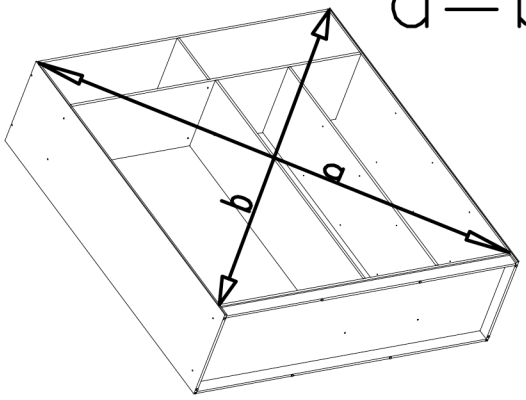

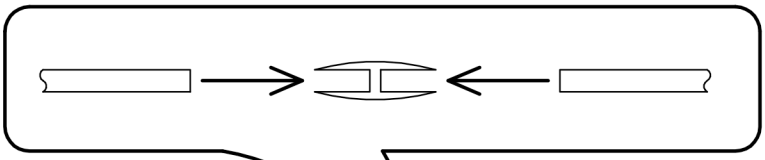

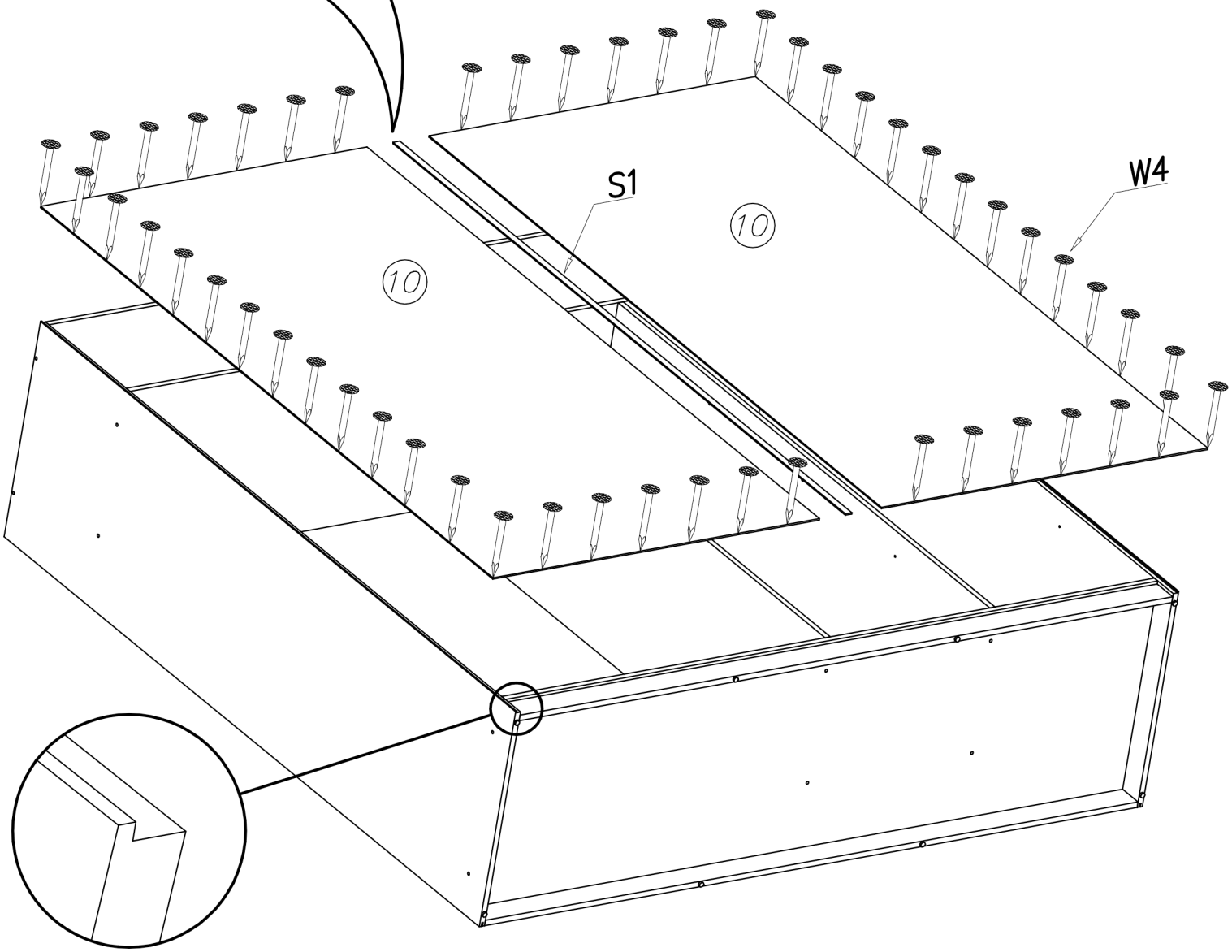

X

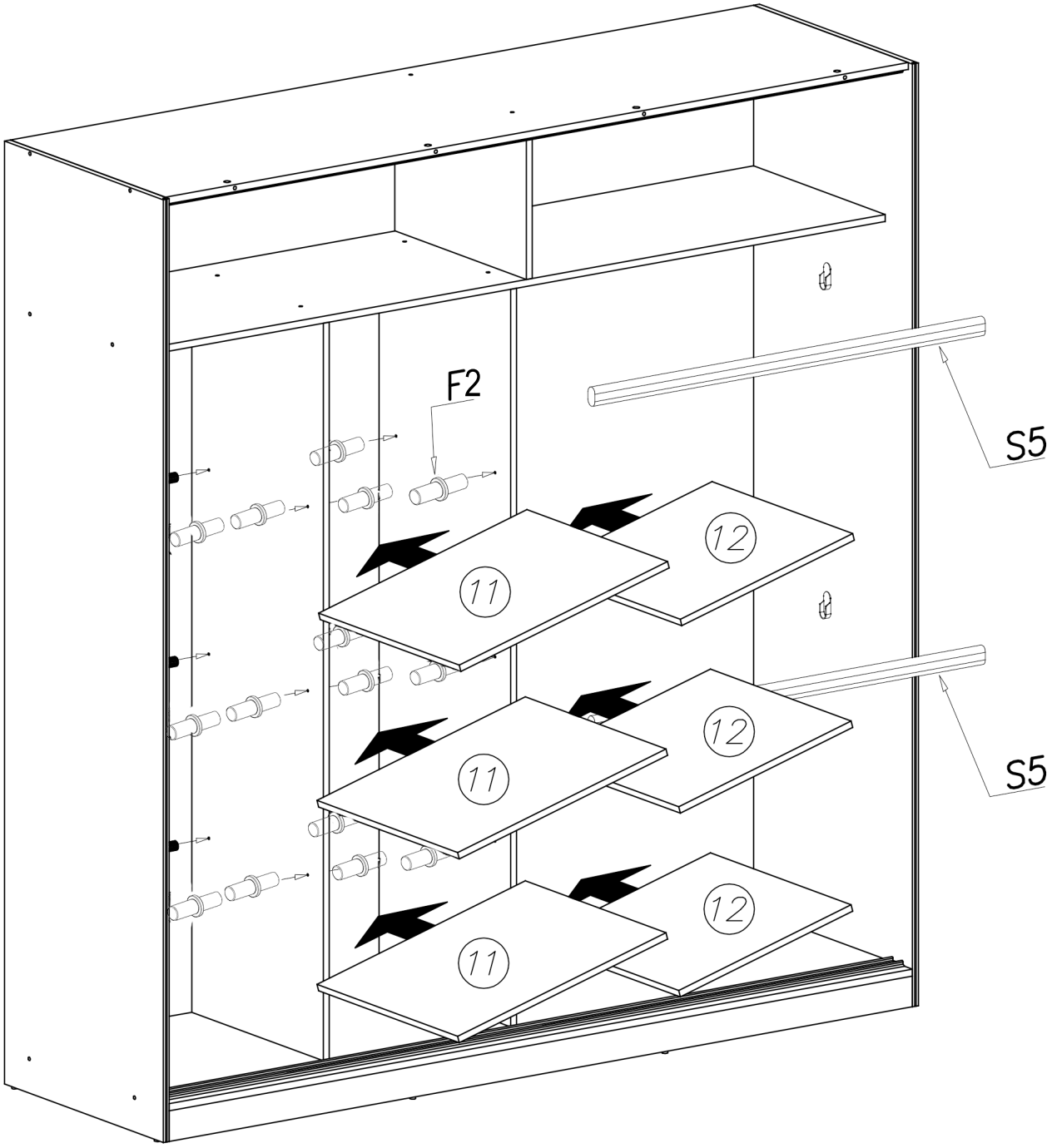

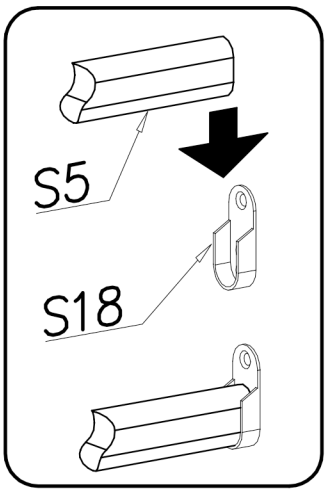

S5	F2
x...(2)	x...(24)

XI

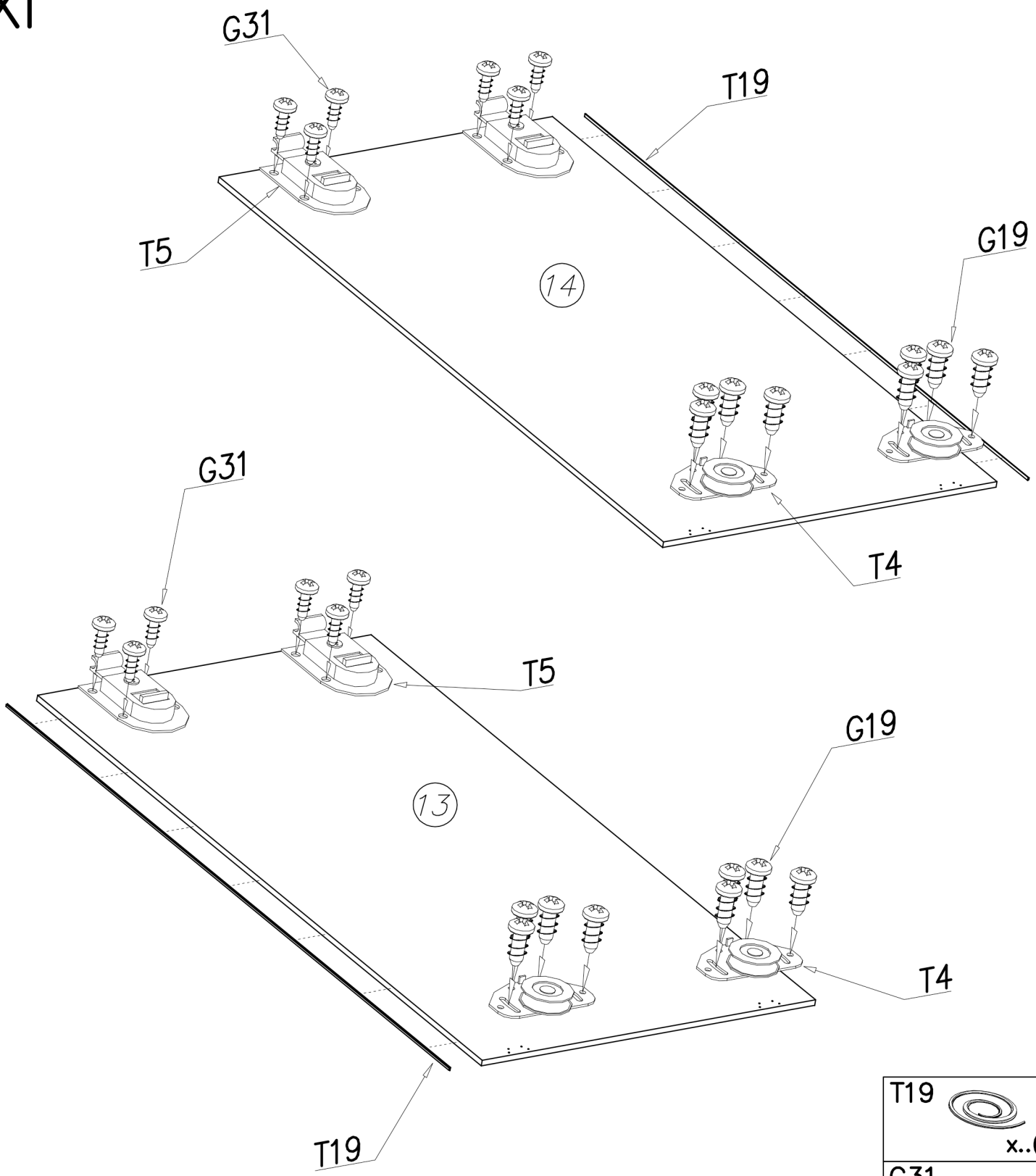

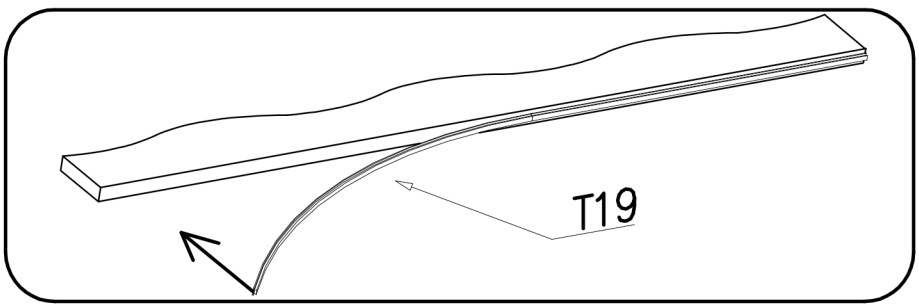

T19	x..(2)
G31  4x13	x...(12)
G19  6x13	x...(16)
T5 	x...(4)
T4 	x..(4)

XII

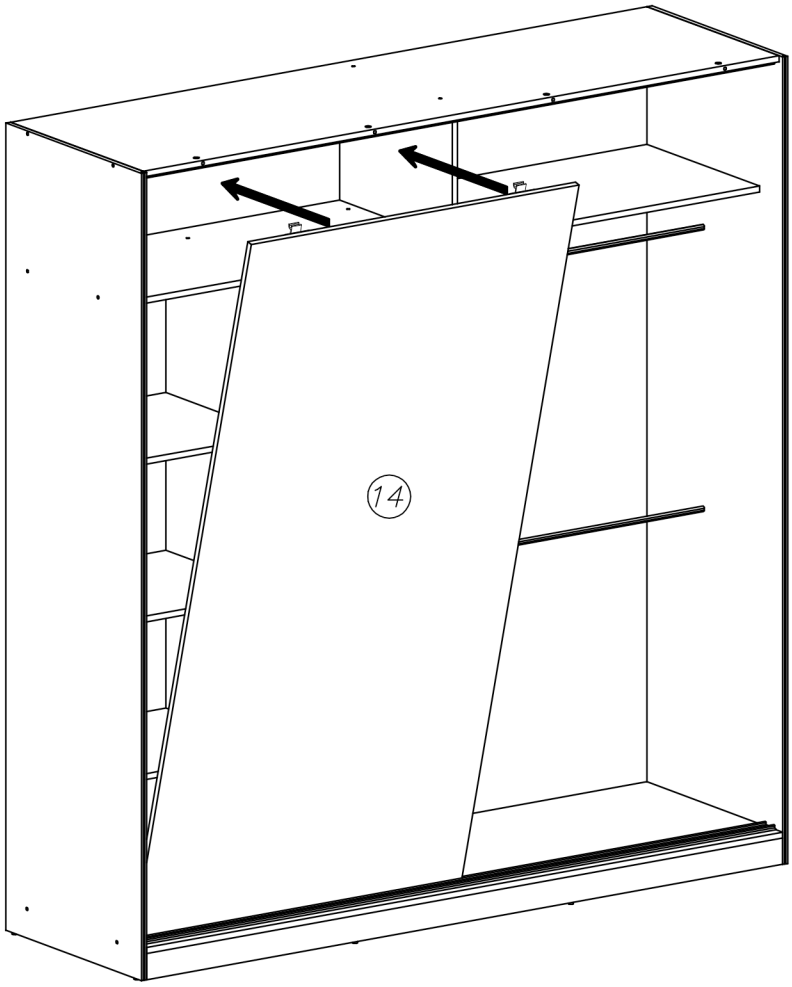

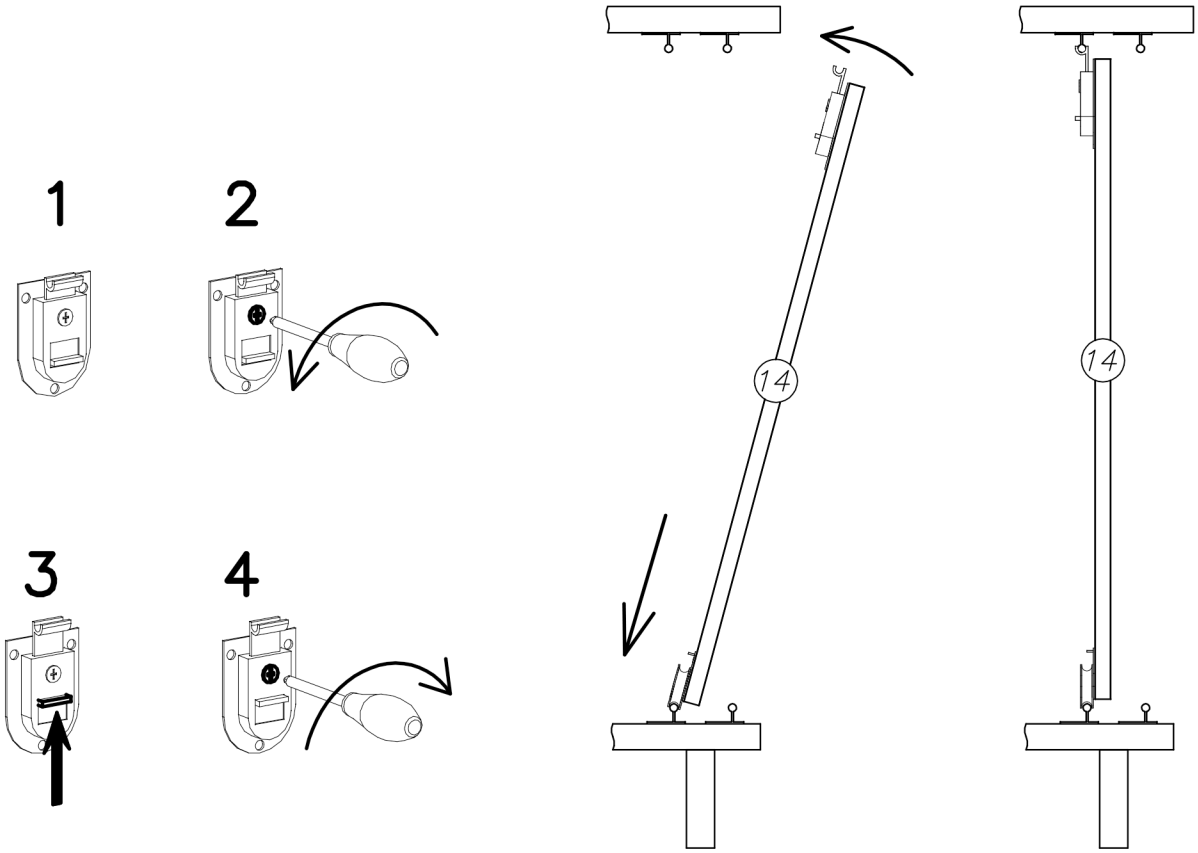

XIII

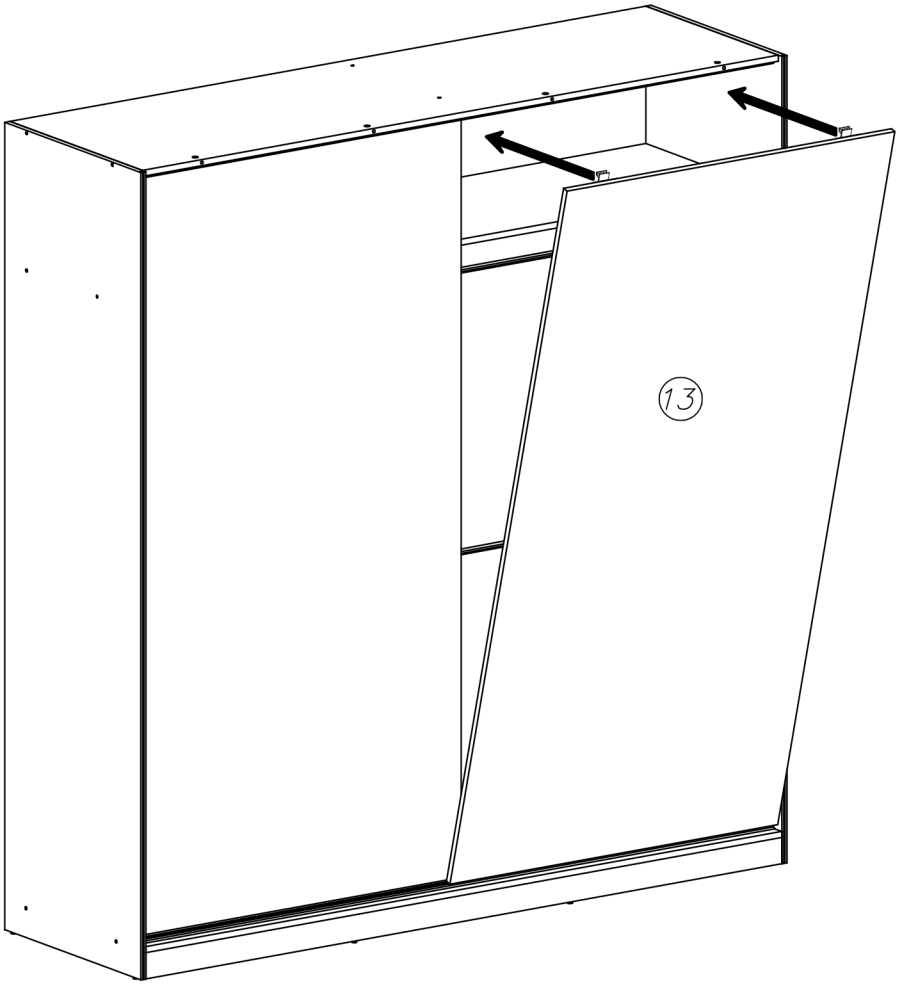

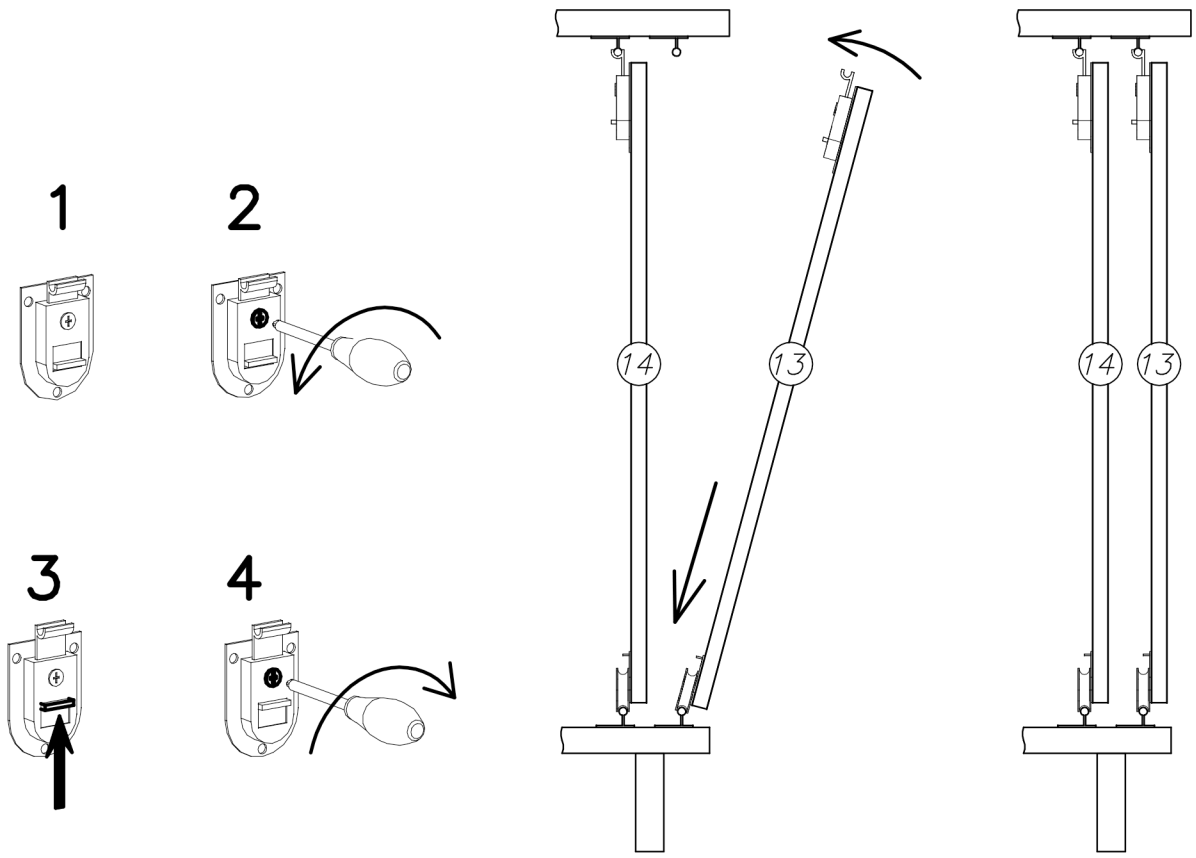

XIV

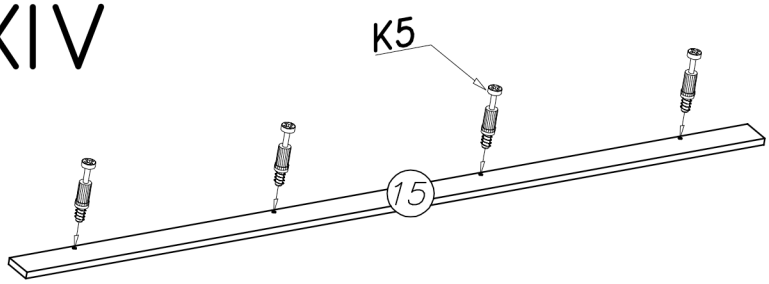

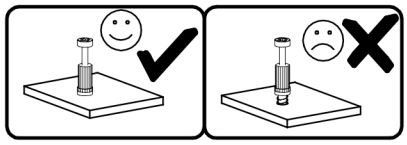

K5

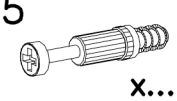

x...(4)

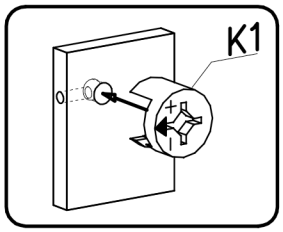

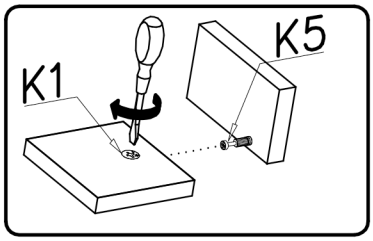

K1



ø15x12 x...(4)

W9

OŚWIETLENIE LED OPCJONALNIE
OPTIONAL LED LIGHTING
WAHLWEISE LED–BELEUCHTUNG

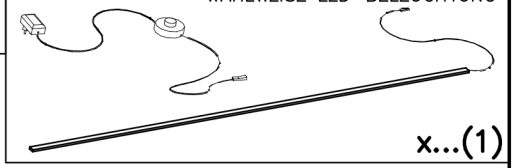

x...(1)

XV

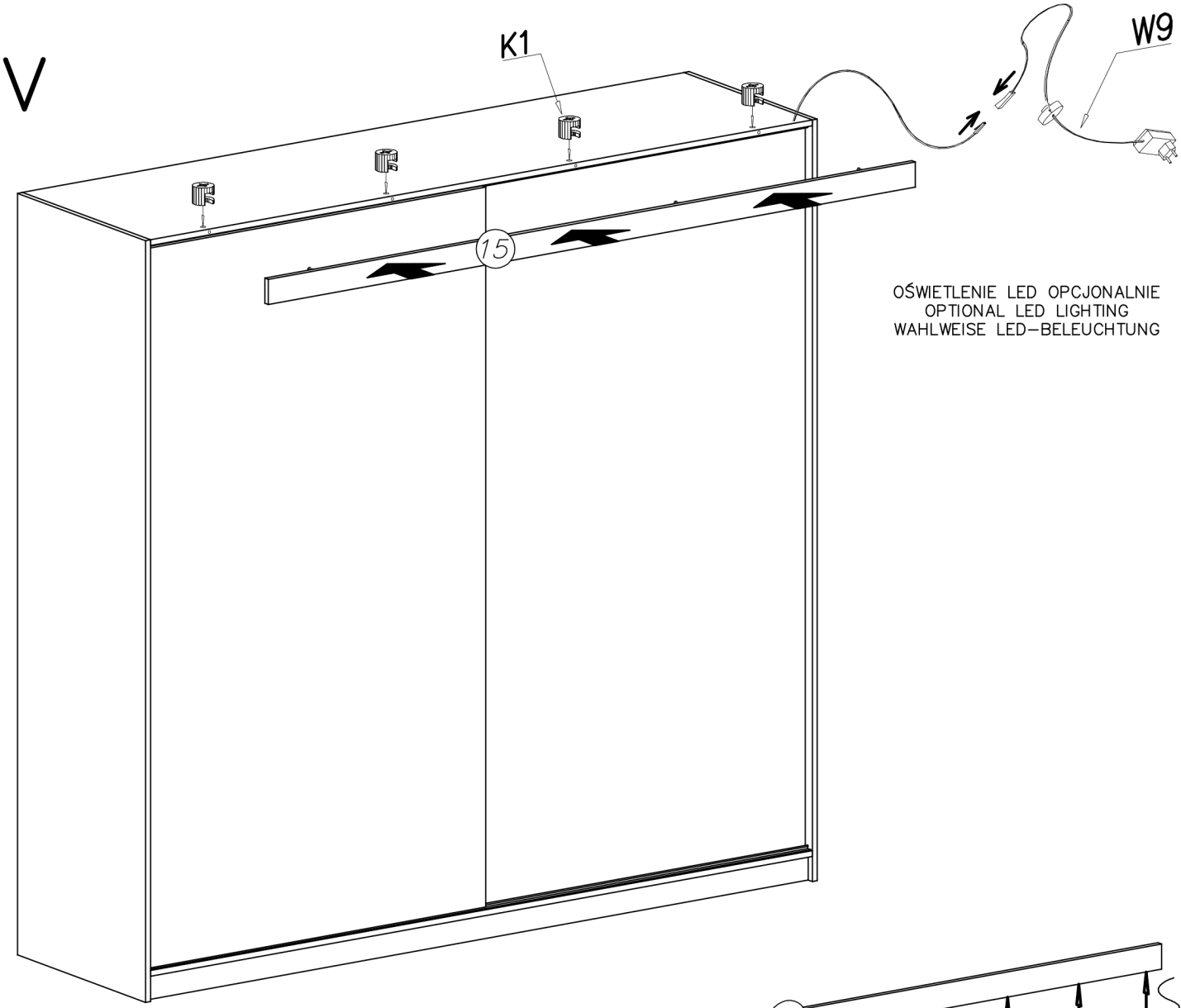

OŚWIETLENIE LED OPCJONALNIE
OPTIONAL LED LIGHTING
WAHLWEISE LED–BELEUCHTUNG

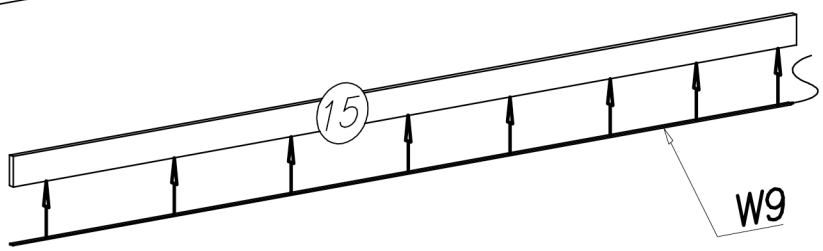

OŚWIETLENIE LED OPCJONALNIE
OPTIONAL LED LIGHTING
WAHLWEISE LED–BELEUCHTUNG

XVI

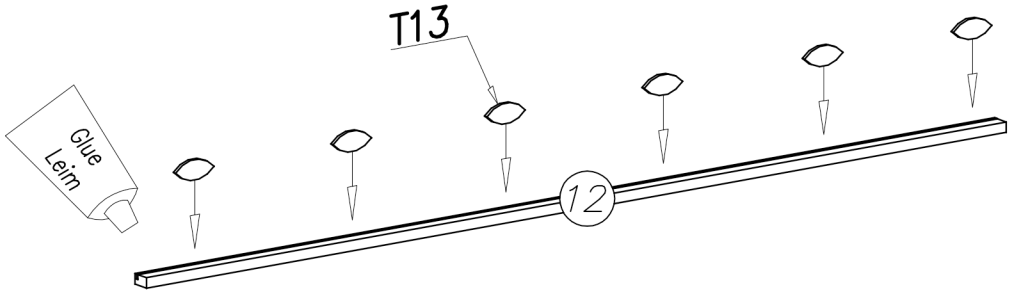

2x

T13	W1
x...(12)	x...(1)

XVII

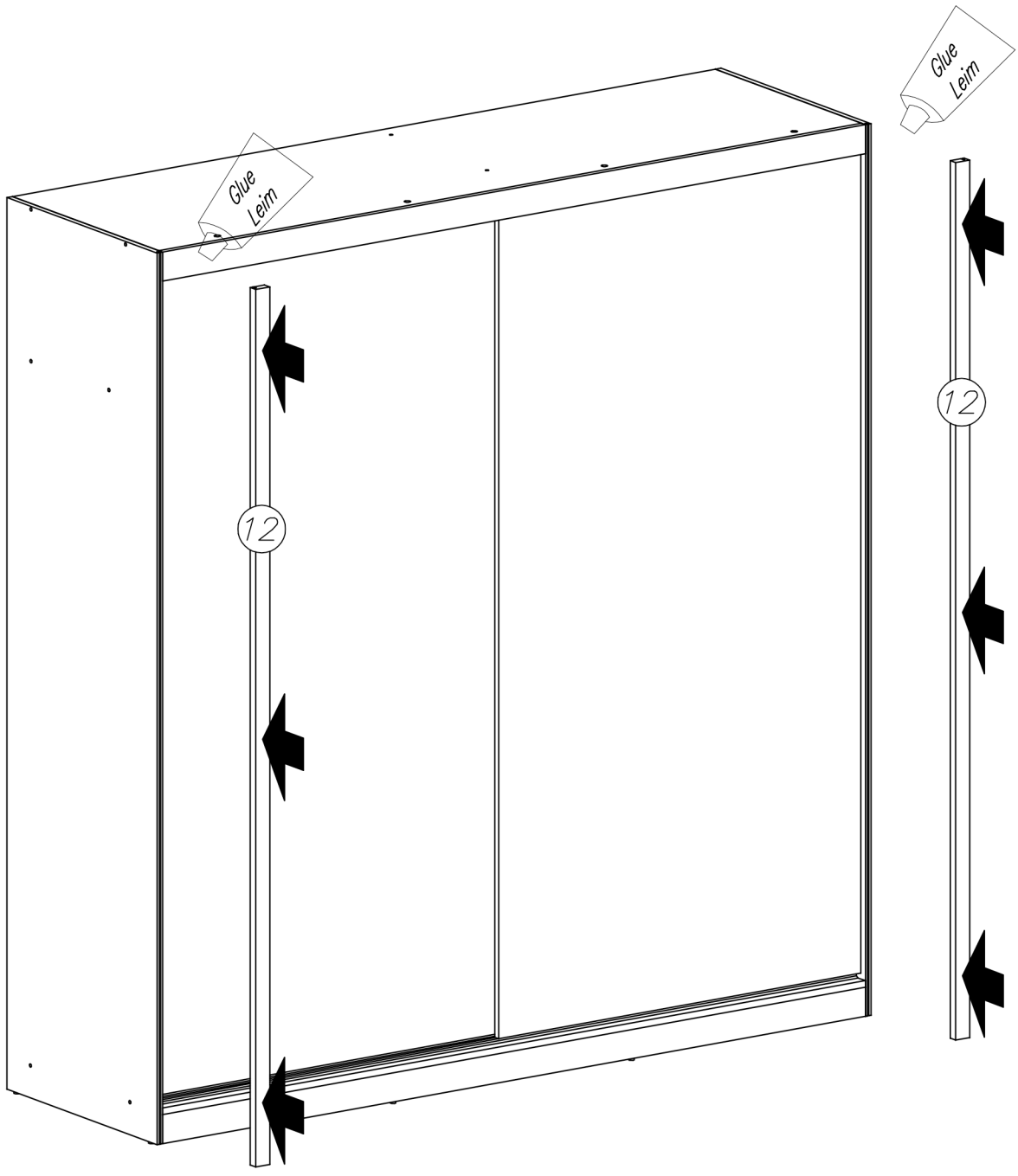

W1
x...(1)