GENUA 210

(D) **Montagealeitung**
(NL) **Handleiding voor de montage**
(TR) **Montaj talimati**
(F) **Notice de montage**
(CZ) **Montážni návod**
(HU) **Szerelési útmutató**
(GB) **Assembly instructions**
(PL) **Instrukcja montażu**
(RU) **Инструкция по монтажу**
(IT) **Istruzioni di montaggio**
(SK) **Návod na montáž**
(RO) **Instrucţiuni de montaj**

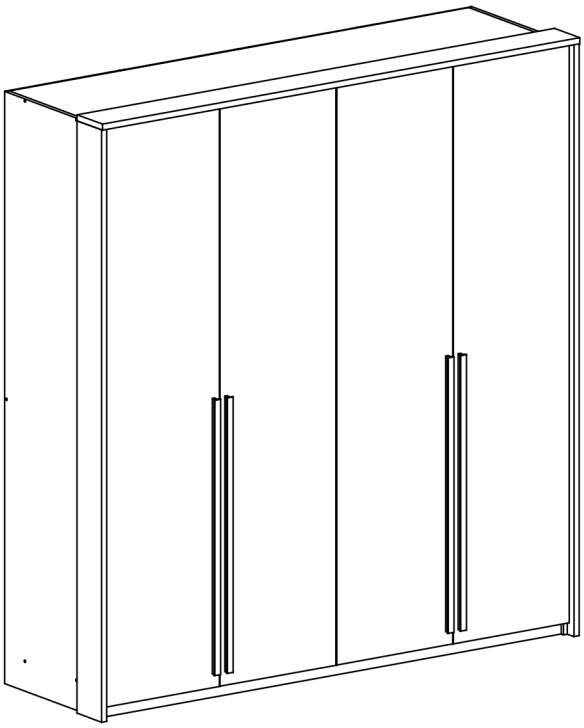

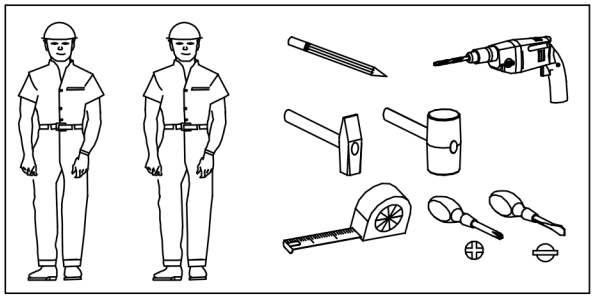

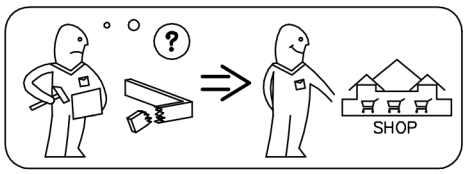

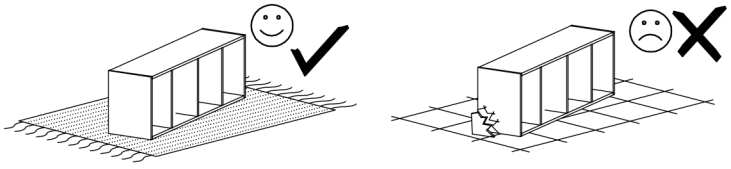

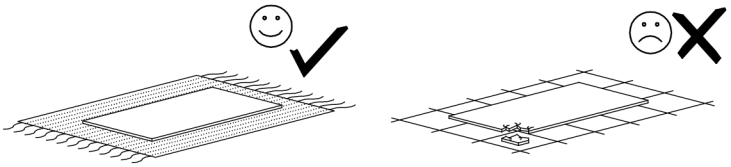

Uwaga — Upozornini — Achtung — Attention — Caution — Figyelem Attenzione — Opgelet— Внимание — Atentie — Upozornenie — Dikkat	
PL	Czyszczenie należy wykonać wyłącznie za pomocą ściereczki lub lekko nawilżonego ręcznika. Nie stosować środków czyszczących do szorowania.
CZ	Čistění je nutné vykonavat výhradně pomoci utěrky nebo lehce navlhčeného ručniku. Nepouživejte čistici prostředky obsahujici abrazivni částice.
D	Bitte nur mit einem Staubtuch oder leicht feuchtem Lappen reinigen. Keine scheuernden Putzmittel verwenden.
GB	Please only clean with duster or damp cloth. Do no use any abrasive cleaners.
F	Le nettoyage se fait uniquement á l'aide d'un torchon ou d'une serviette légèrement mouillée.
HU	A tisztitás kizárólag törlöruha vary enyhén nedvesitett törölközö segitségével végezhetö. Súroló hatású tisztitószereket nem szabad használni.
I	Pulire esclusivamente con un panno o un asciugamano umido.
NL	Reinig allen met een stofdoek of een lichtjes vochtige doek. Gebruik geen schurende poetsmiddelen.
RU	Очищайте от пыли тряпкой или слегка влажной ветошью. Не допускастся применение чистящих средств, не пред—назначенных для ухода за мебелью.
RO	Curabare trebuie efectuata numai cu o cârpa sau cu un prosop usor umzeit. Nu utilizabi agenbi de curabare abrazivi.
SK	Čisteni je nutné vykonávat' výhradne pomoci utierky nebo l'ahko zvlhnutým ručnikom. Nepoužívajte čistiaci prostriedky obsahujúci abrazivni častici.
TR	Lütfen sadece bir toz beziyle veya hafif nemil yumusak bir bezle siliniz. Asindirici temizlik malzemeleri kullanmayiniz.

SERVICECARD / CARTE SERVICE / CARTA DI SERVIZIO / SERVISNI KARTA / Сервизна карта / SERVICEKORT
SERVICE-KÁRTYA / SERVISNÁ-KARTA / SERVINA KARTICA / CARD SERVICE / СЕРВИСНАЯ КАРТА

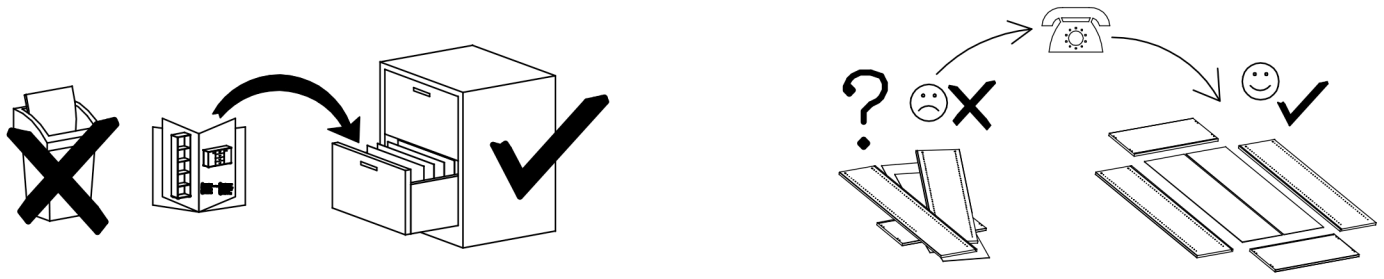

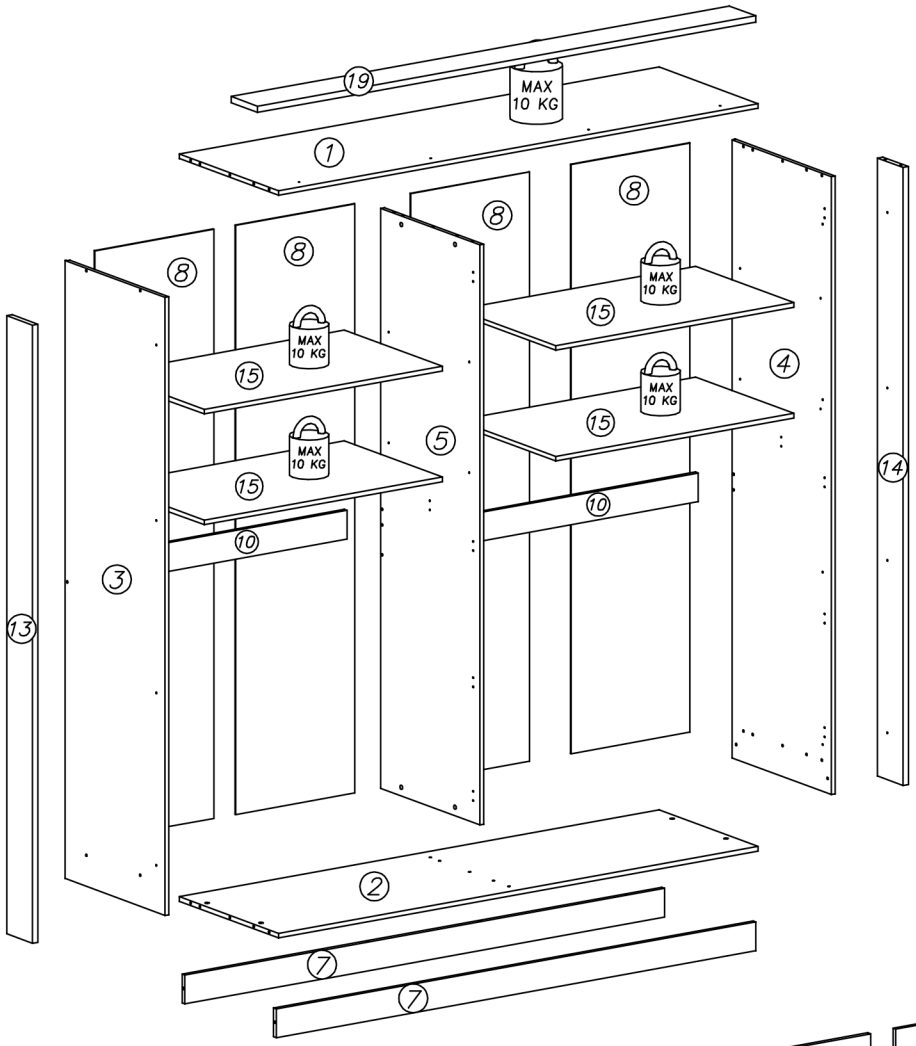

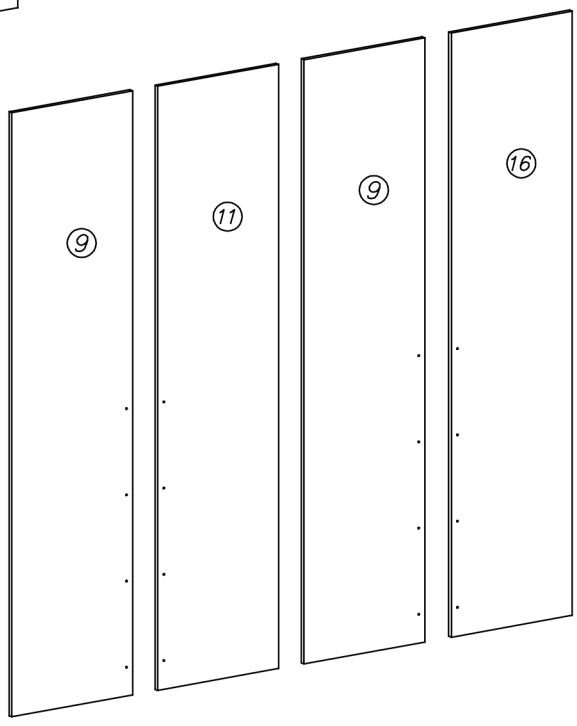

SERVICECARD / CARTE SERVICE / CARTA DI SERVIZIO / SERVISNI KARTA / Сервизна карта / SERVICEKORT
SERVICE-KÁRTYA / SERVISNÁ-KARTA / SERVINA KARTICA / CARD SERVICE / СЕРВИСНАЯ КАРТА

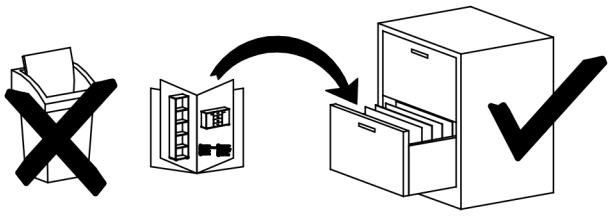

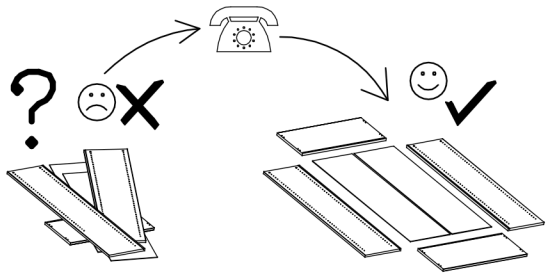

WYMIARY ELEMENTÓW
PART GUIDE
MASSE DER BAUTEILE

No.	L[mm]	W[mm]	T[mm]	Stc.	Colli
1	581	1968	16	1	
2	581	1968	16	1	
3	2150	585	16	1	
4	2150	585	16	1	
5	2018	581	16	1	
7	100	1968	16	2	
8	2050	496	2,5	4	
9	2105	496	16	1	
10	100	976	16	2	
11	2105	496	16	1	
13	2150	150	22	1	
14	2150	150	22	1	
15	575	976	16	4	
16	2105	496	16	2	
19	2048	155	22	1	

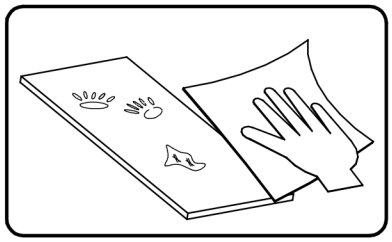



	E17 x...(4)		G8 4x25 x...(16)	C3 x...(8)	C4 x...(8)
S5 x...(2)	W4 x...(90)	G9 3x35 x...(12)	K1 ø15x12 x...(16)	D3 x...(8)	D4 x...(8)
K19 x...(12)	I7 ø18 x...(16)	G4 4x16 x...(32)	K5 x...(4)	S1 2016mm x...(2)	S17 x...(20)
S18 x...(4)	F2 x...(16)	G6 3x13 x...(4)	B1 ø8x35 x...(38)	P4 x...(12)	W2 x...(1)

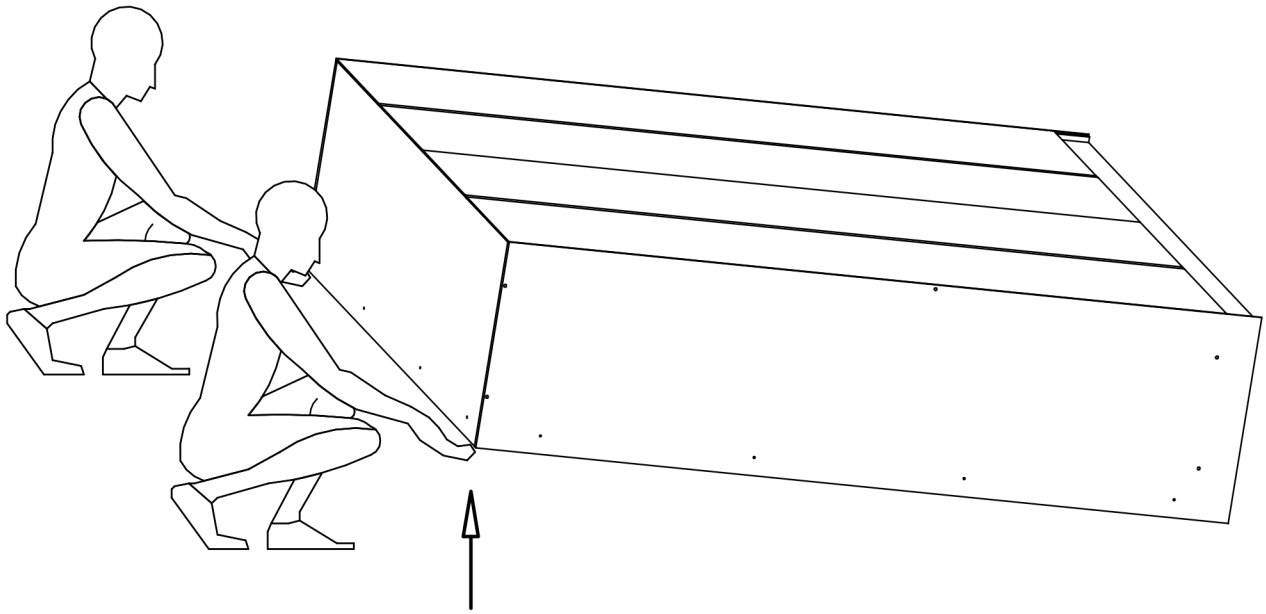

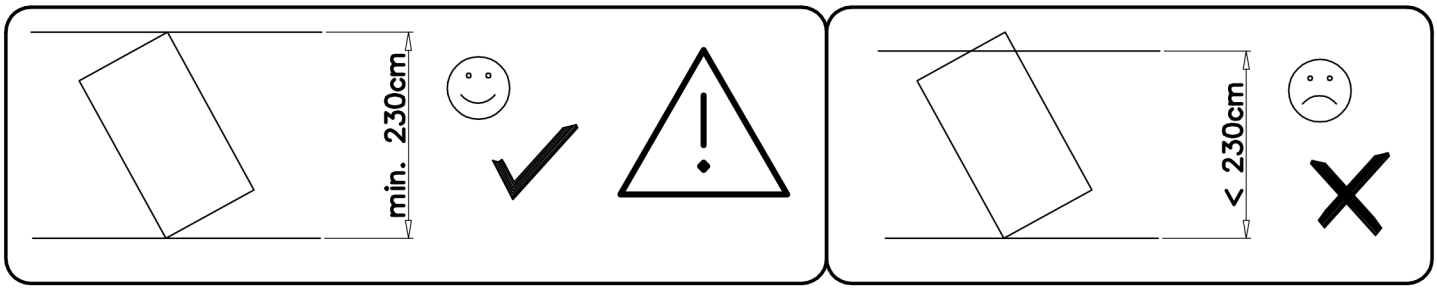

I

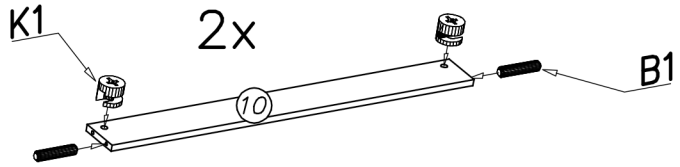

K1	B1	P4
ø15x12 x...(4)	ø8x35 x...(16)	x...(4)

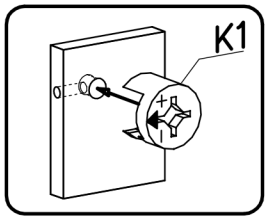

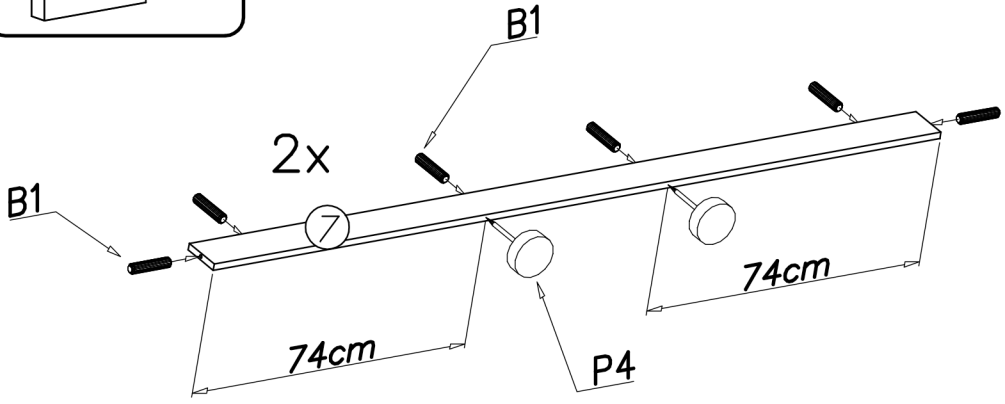

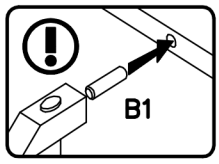

II

D3	G6	K1
x...(8)	3x13 x...(2)	ø15x12 x...(8)

K5	B1	S18	P4
x...(4)	ø8x35 x...(12)	x...(2)	x...(4)

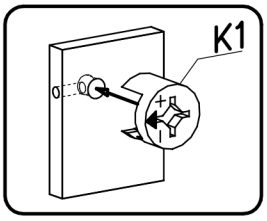

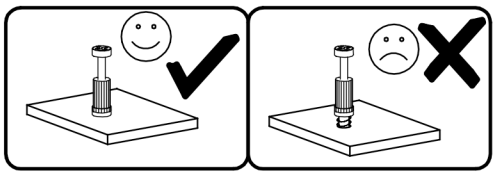

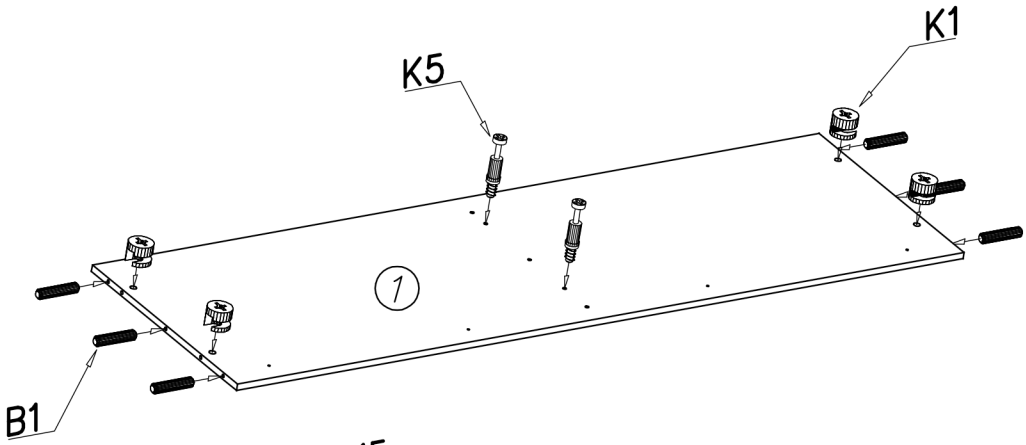

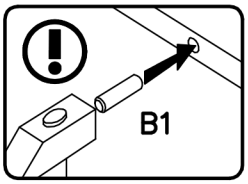

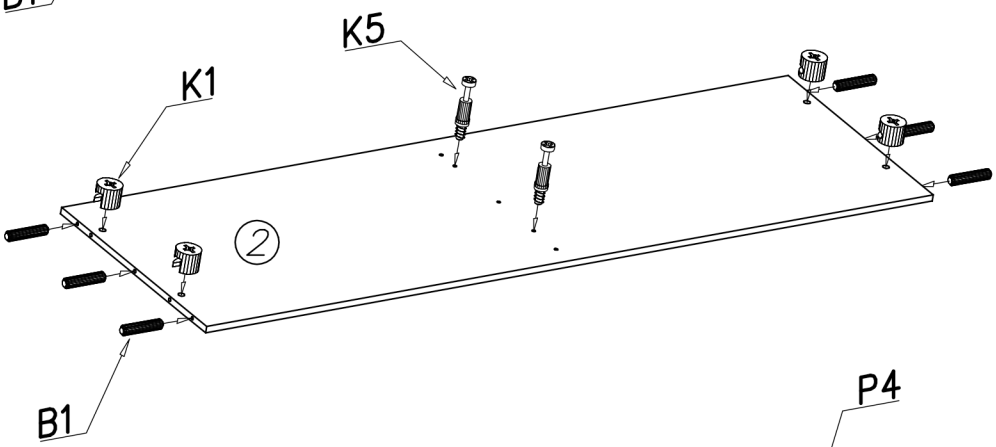

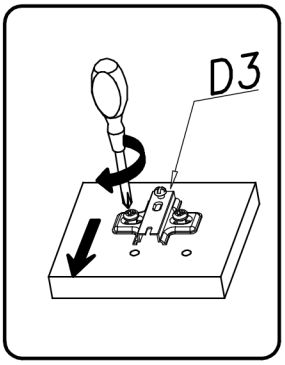

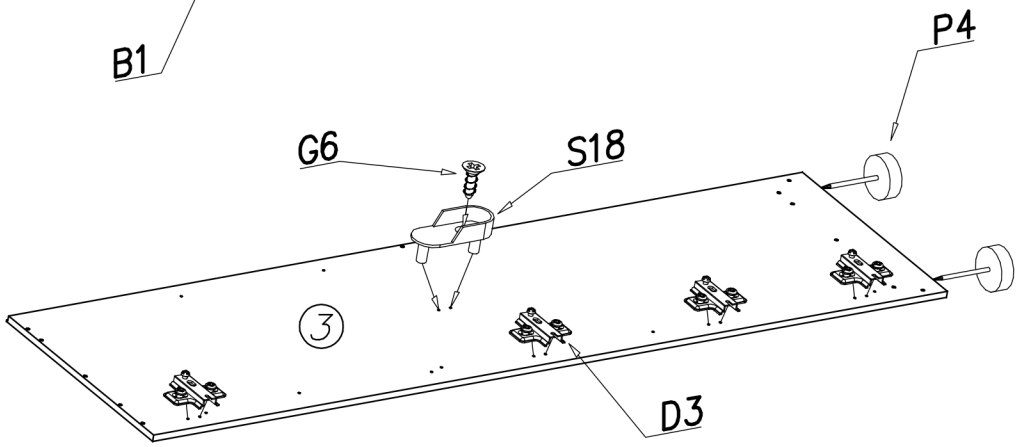

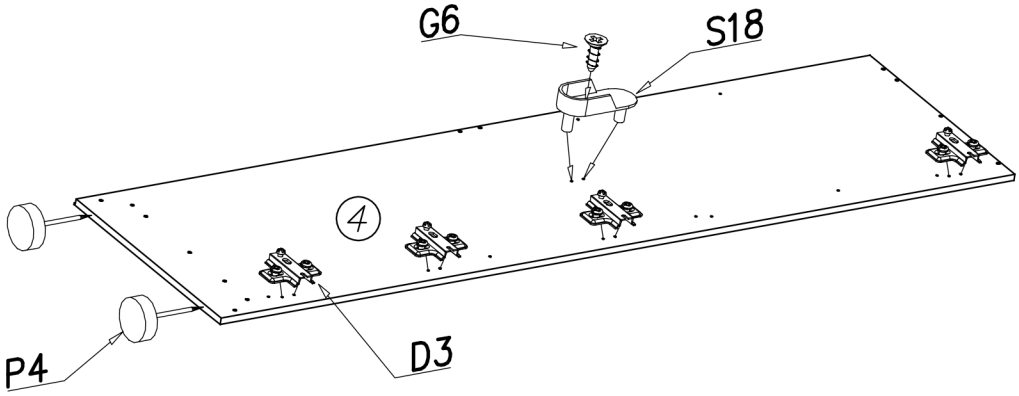

III

D4	G6	K1
x...(8)	3x13 x...(2)	ø15x12 x...(4)

B1
ø8x35 x...(6)

S18
x...(2)

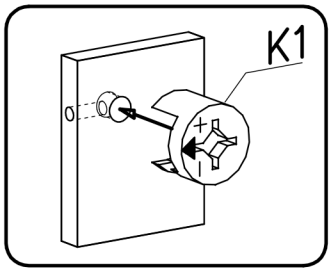

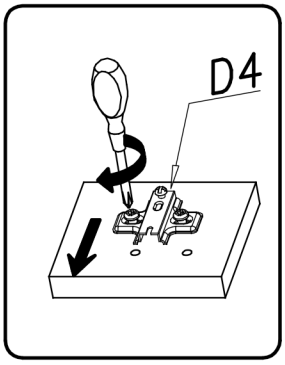

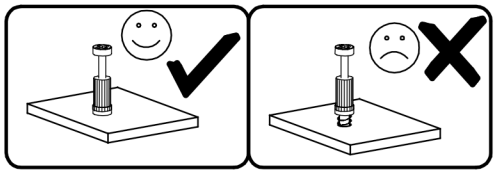

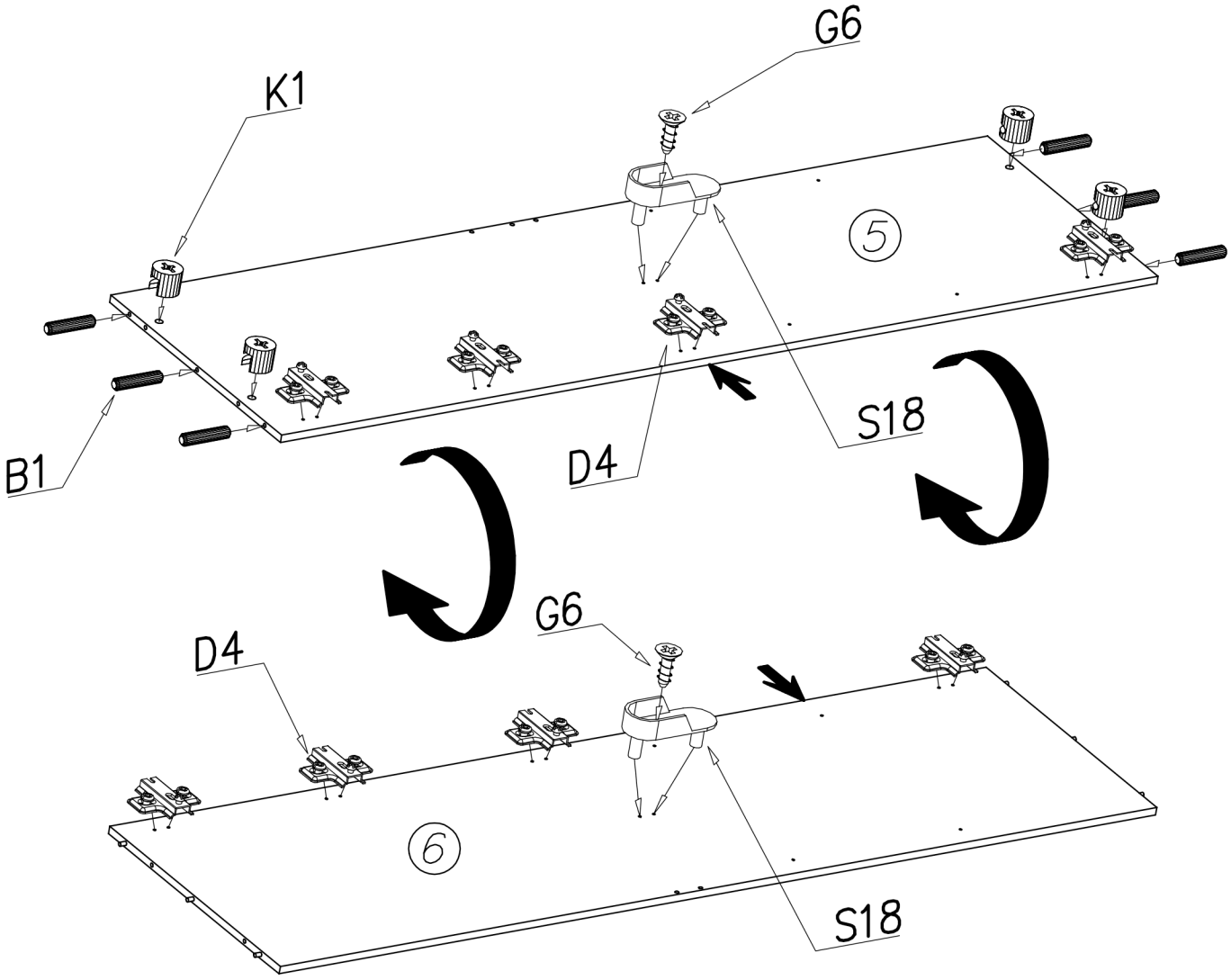

IV

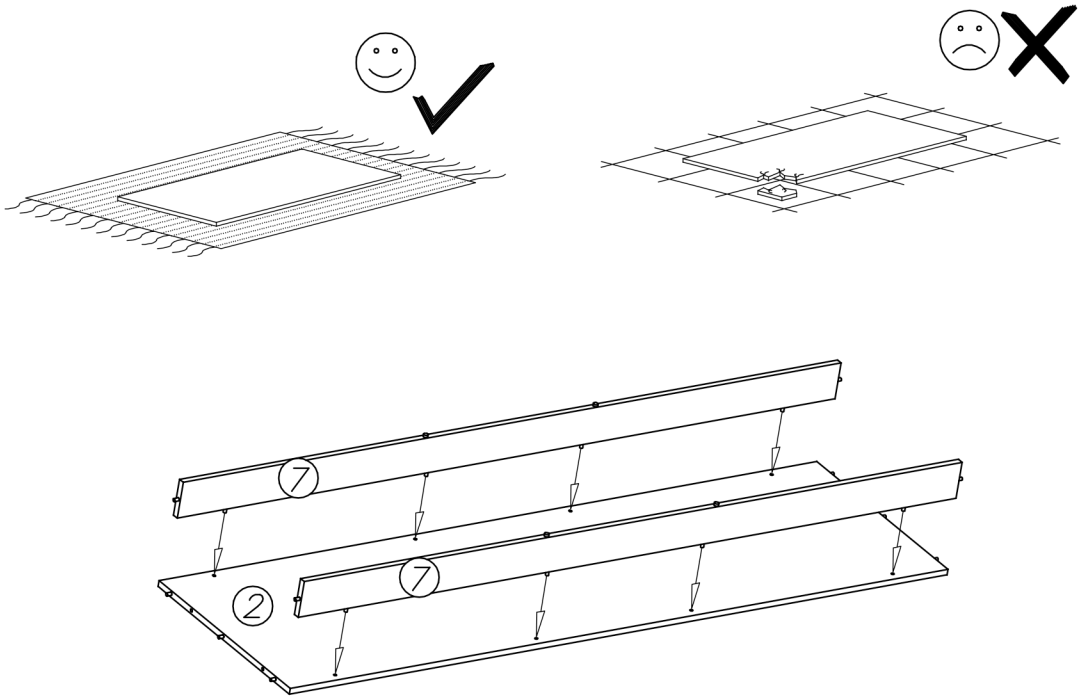

V

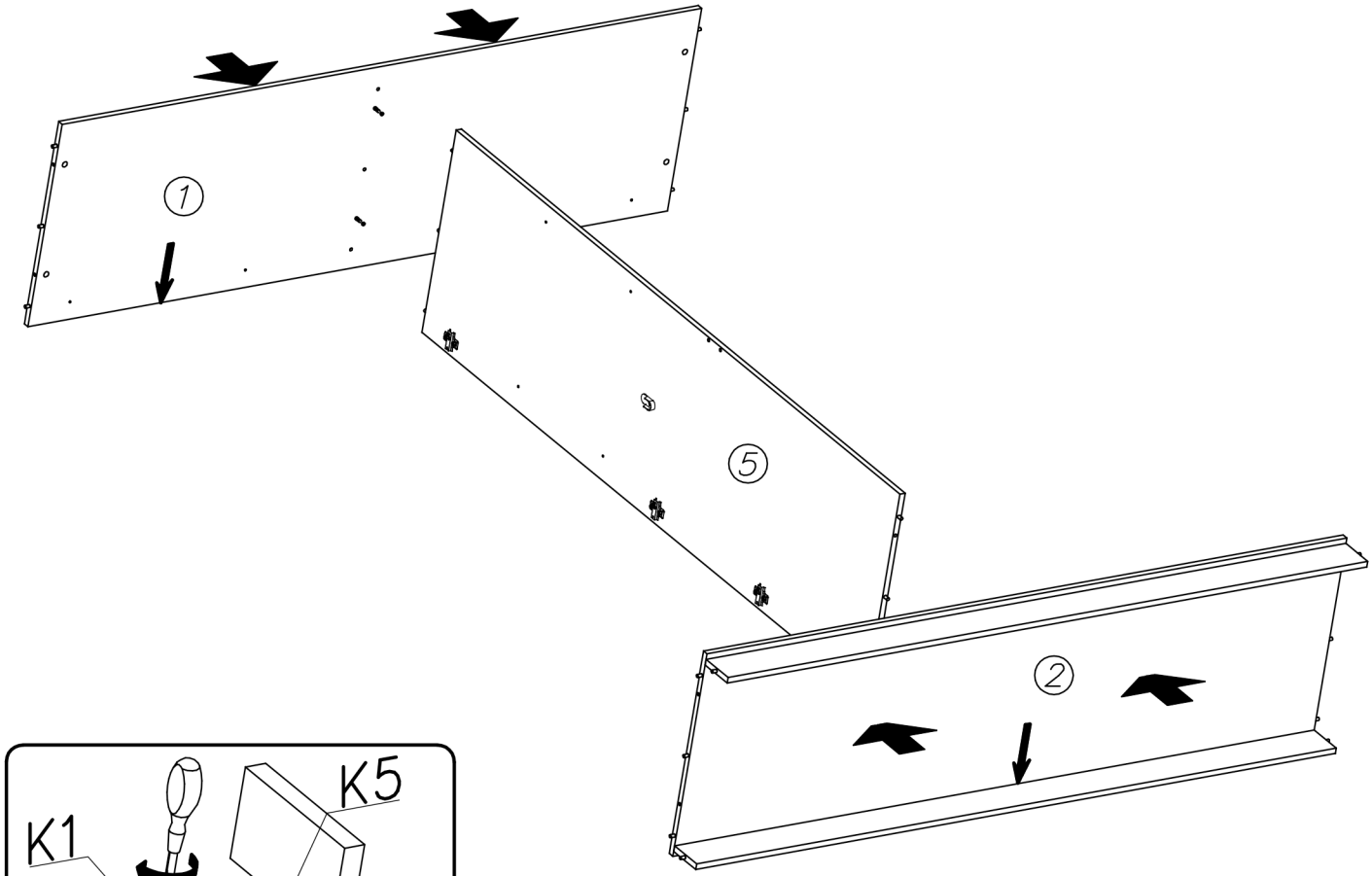

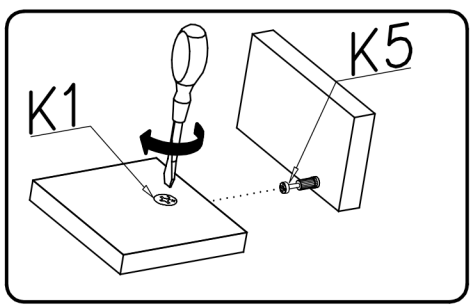

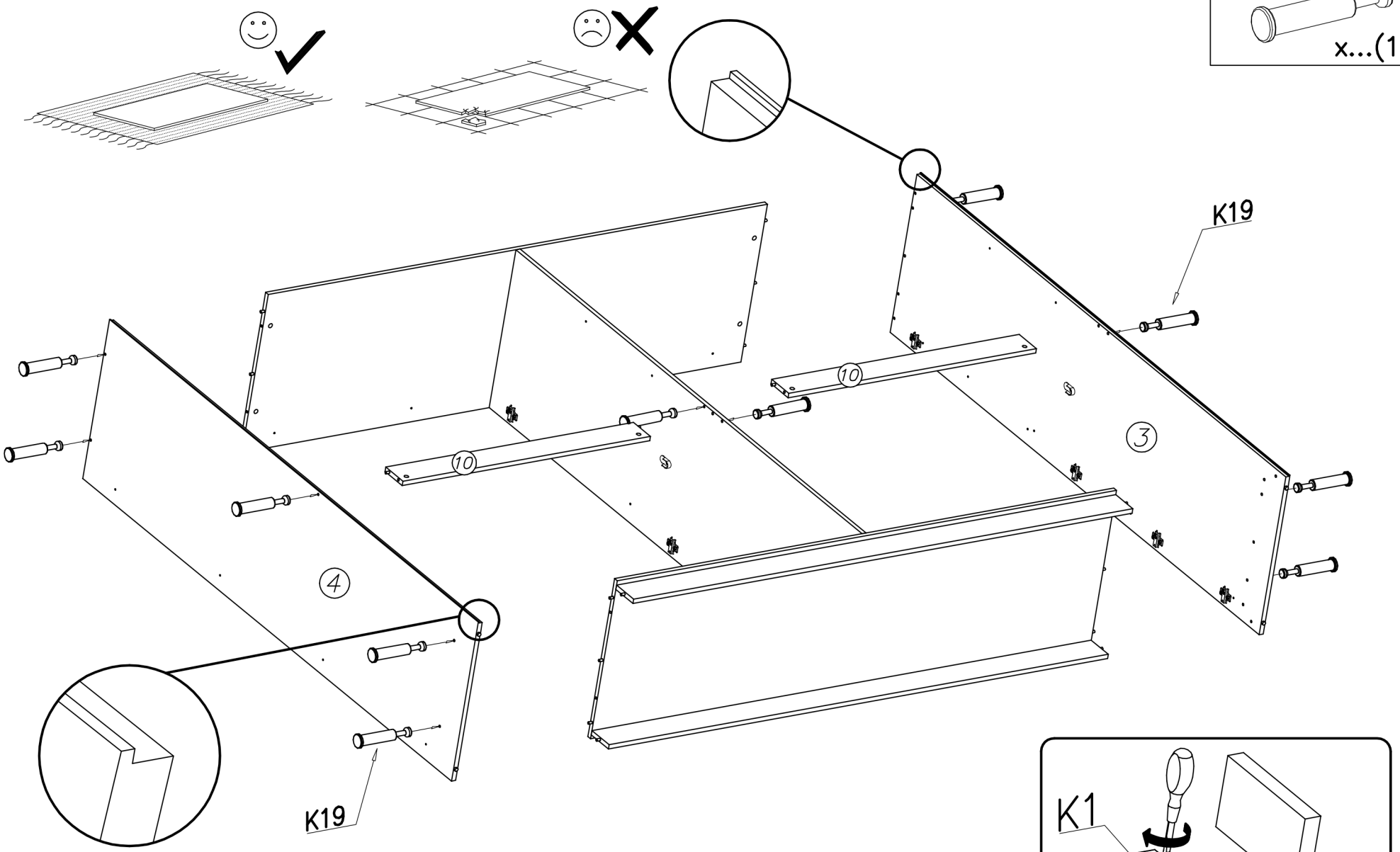

VI

VII

a=b

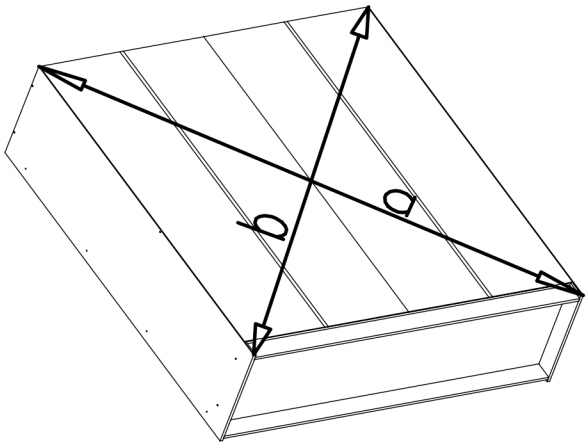

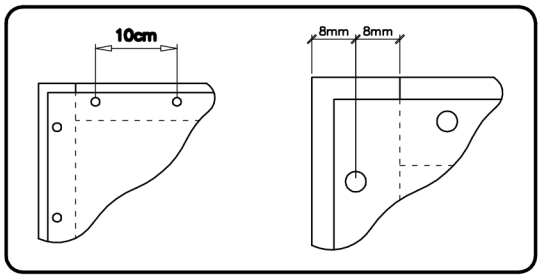

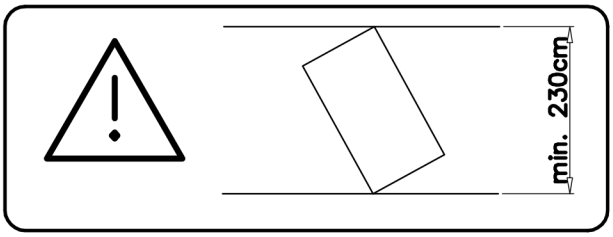

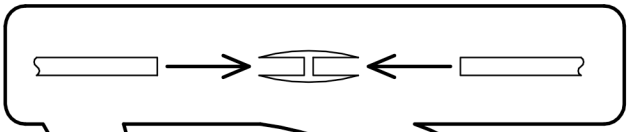

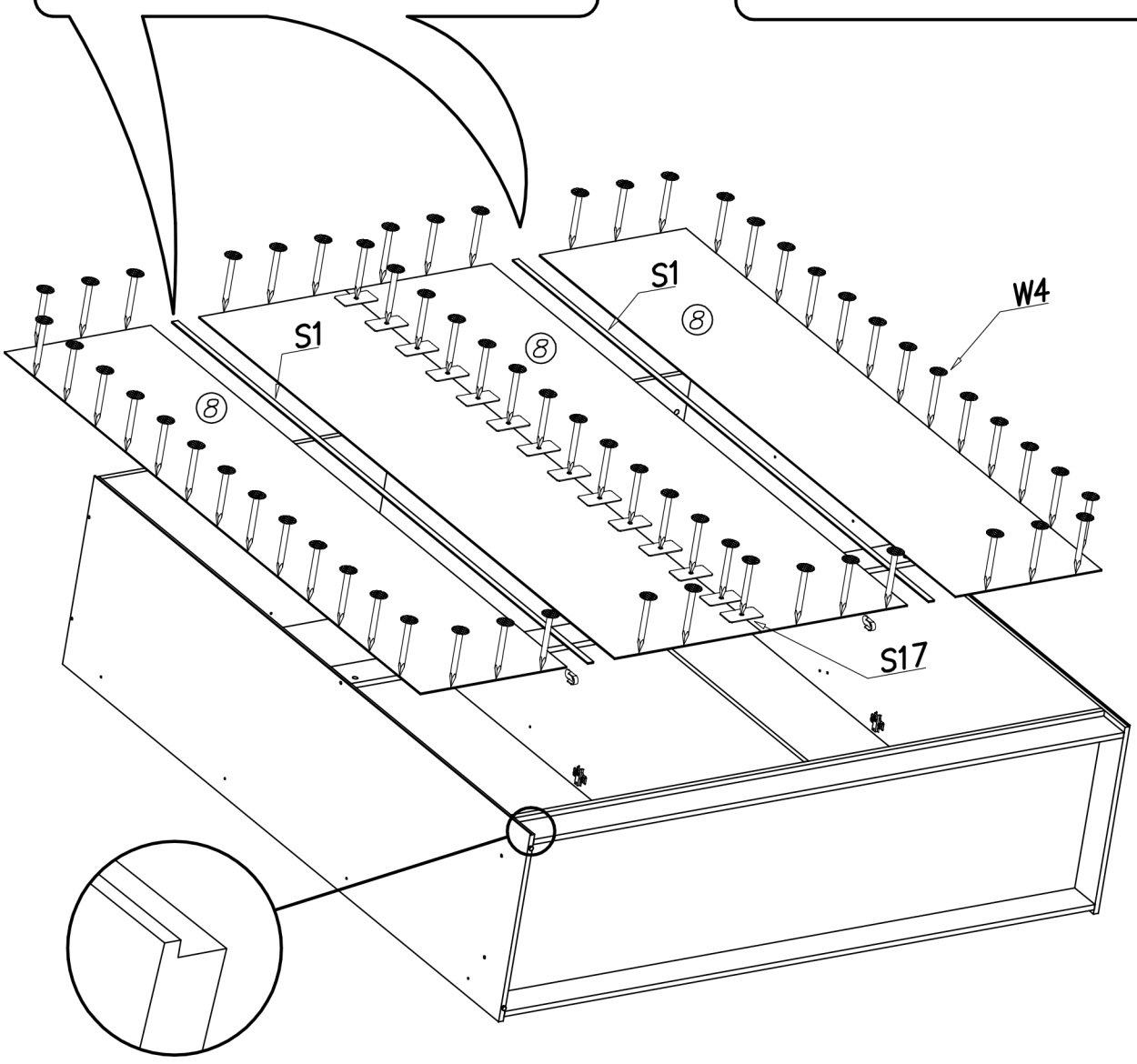

W4	S17	S1
x...(90)	x...(20)	2016mm x...(2)

VIII

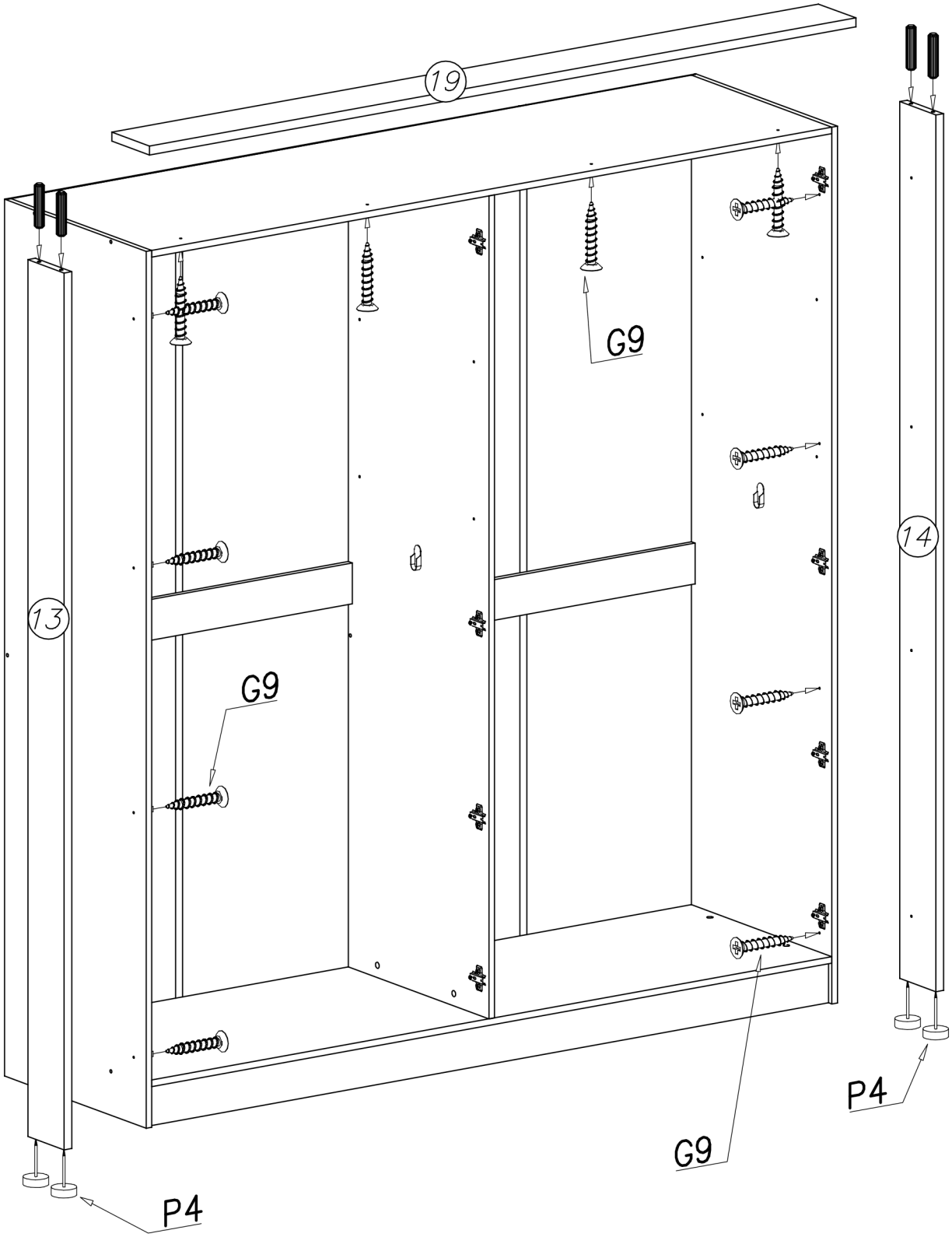

G9	B1	P4
3x35 x...(12)	ø8x35 x...(4)	x...(4)

IX

I7	F2	S5
ø18 x...(16)	x...(16)	x...(2)

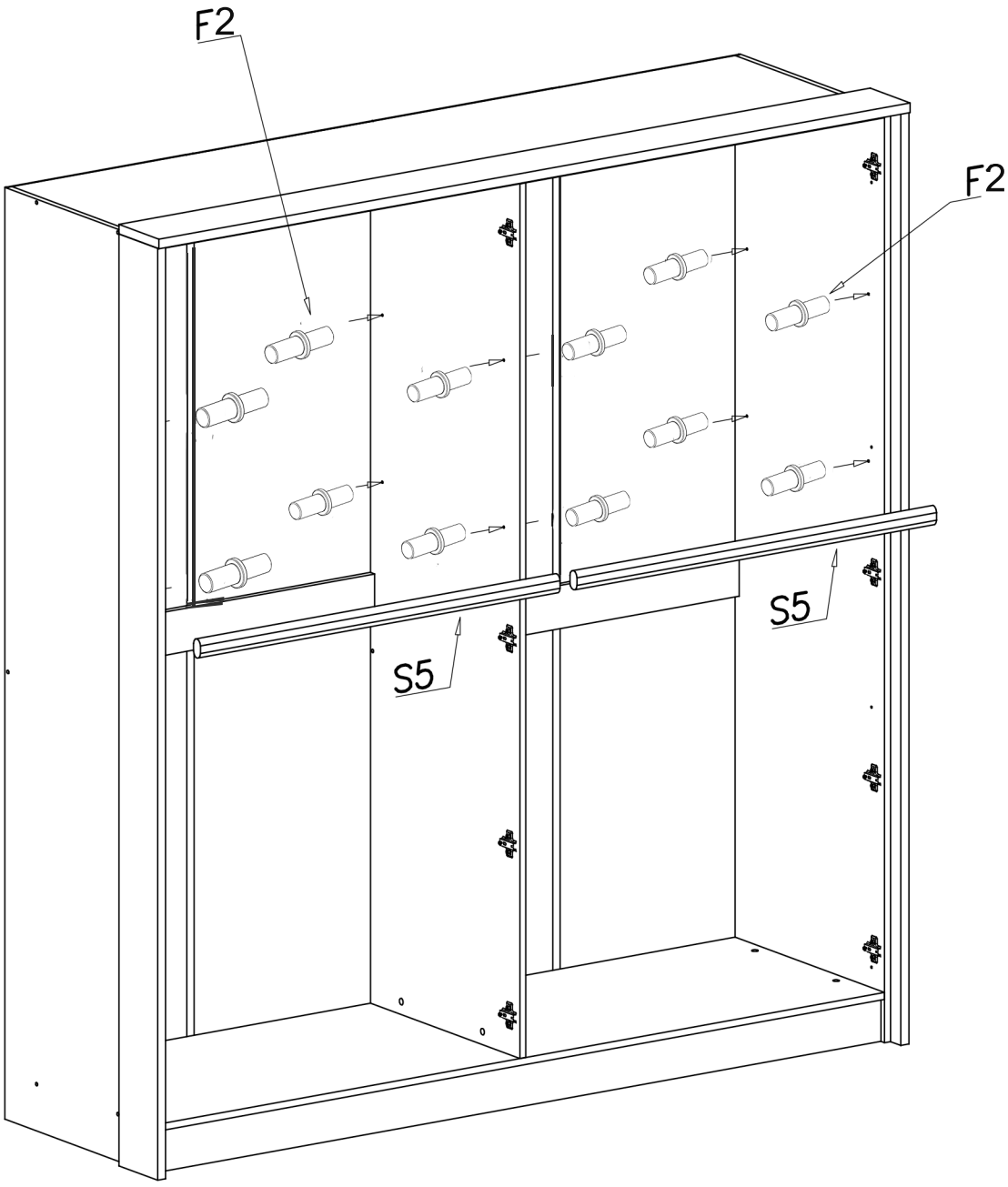

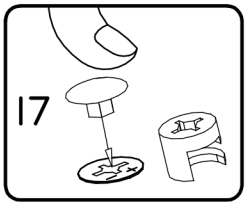

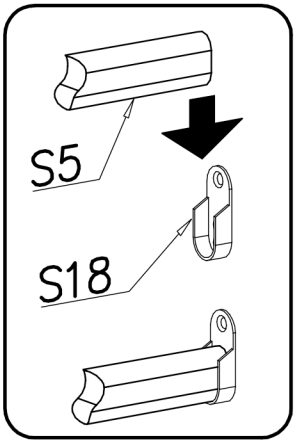

X

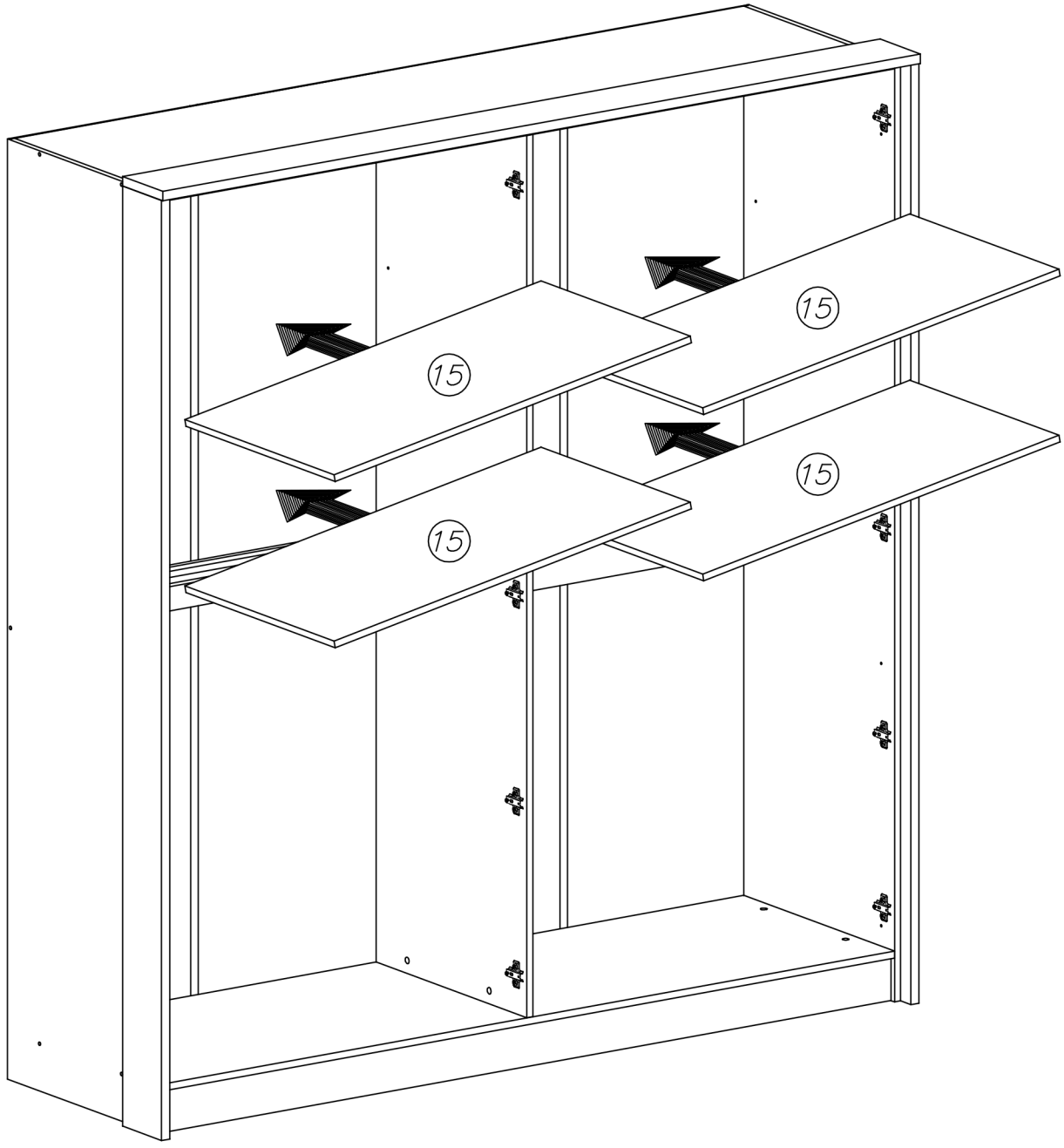

XI

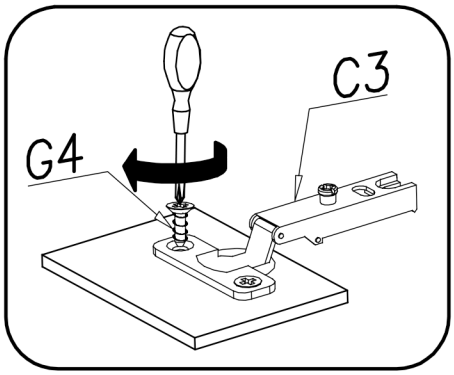

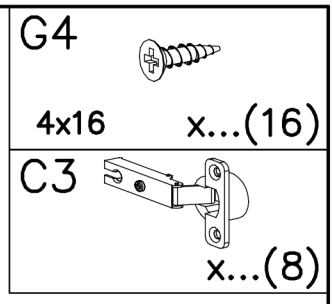

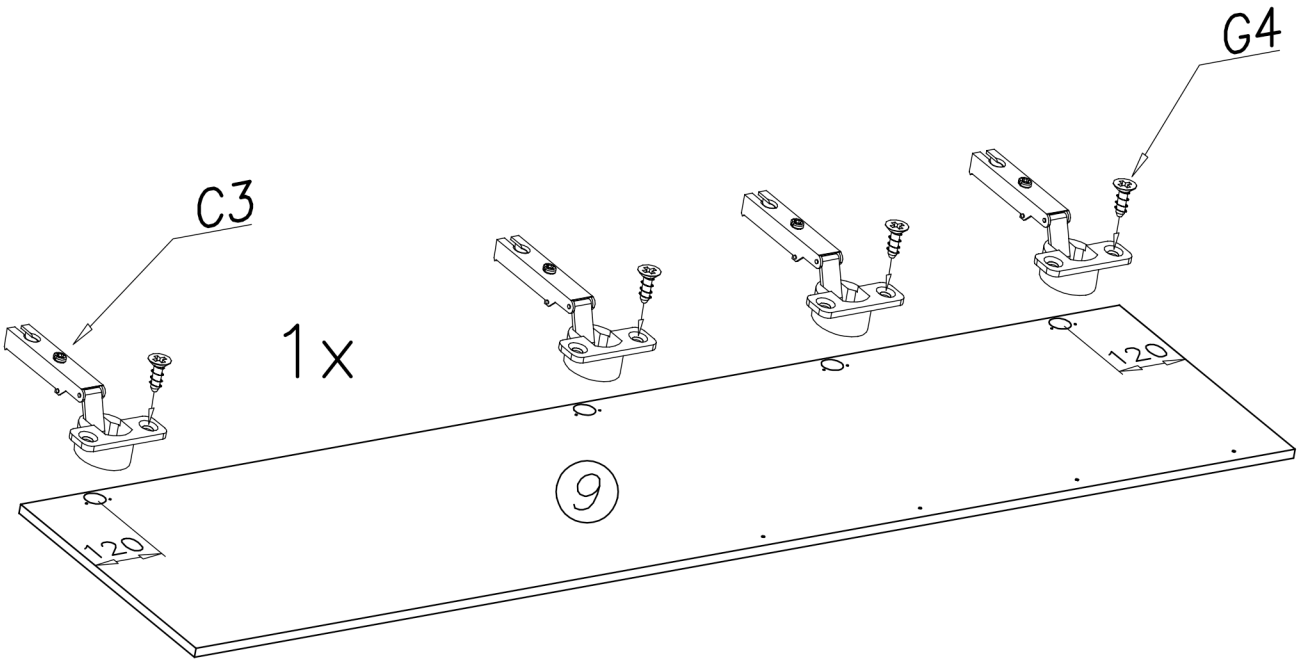

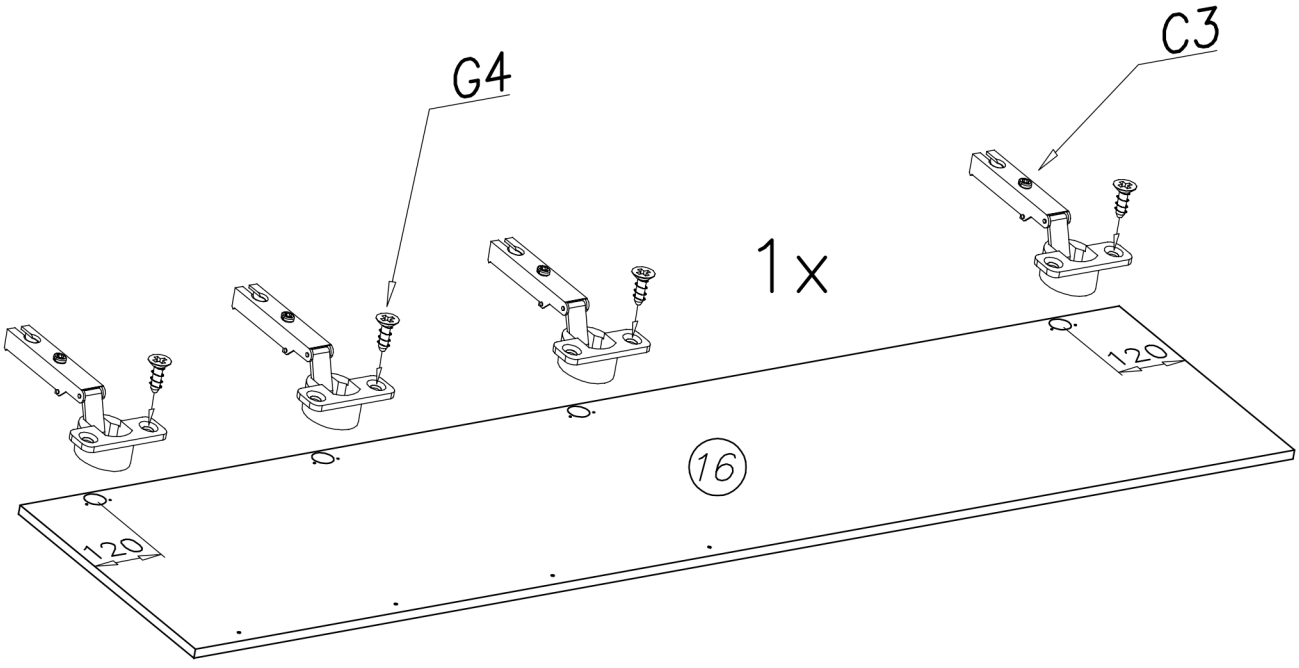

XII

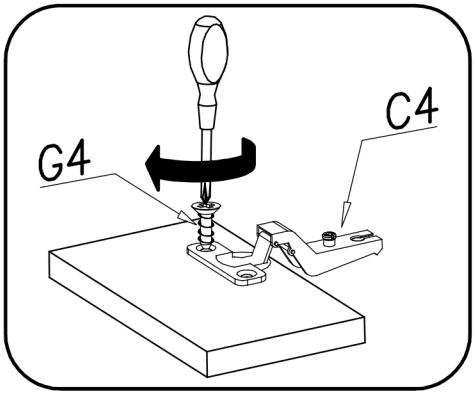

G4 4x16 x...(16)

C4 x...(8)

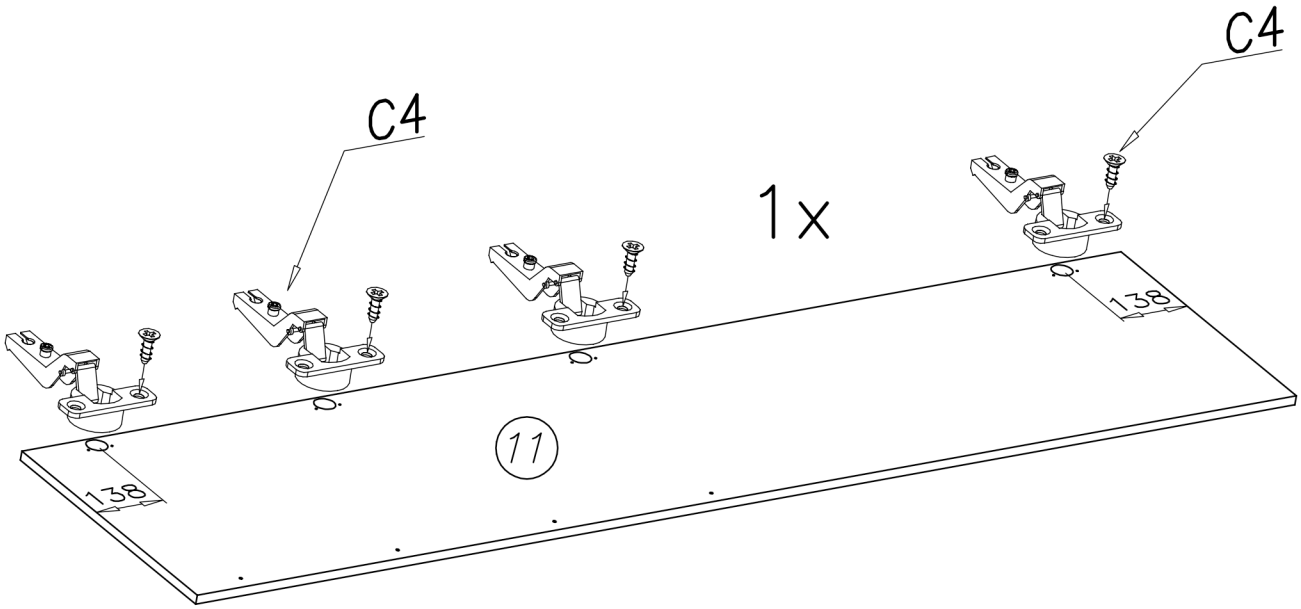

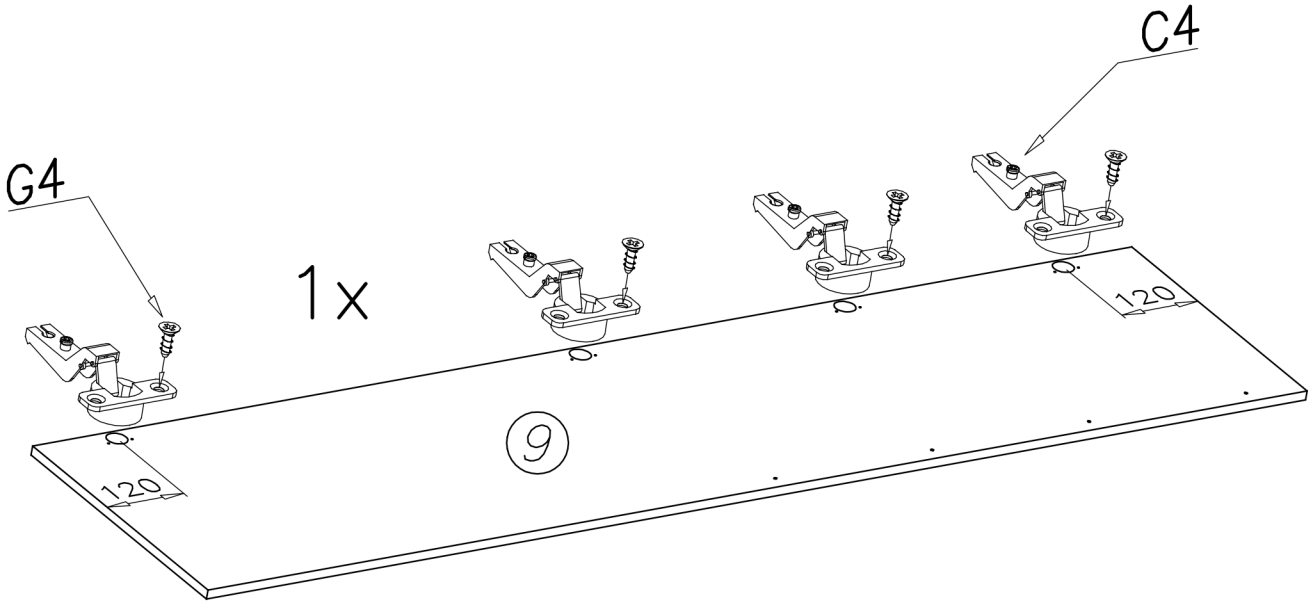

XIII

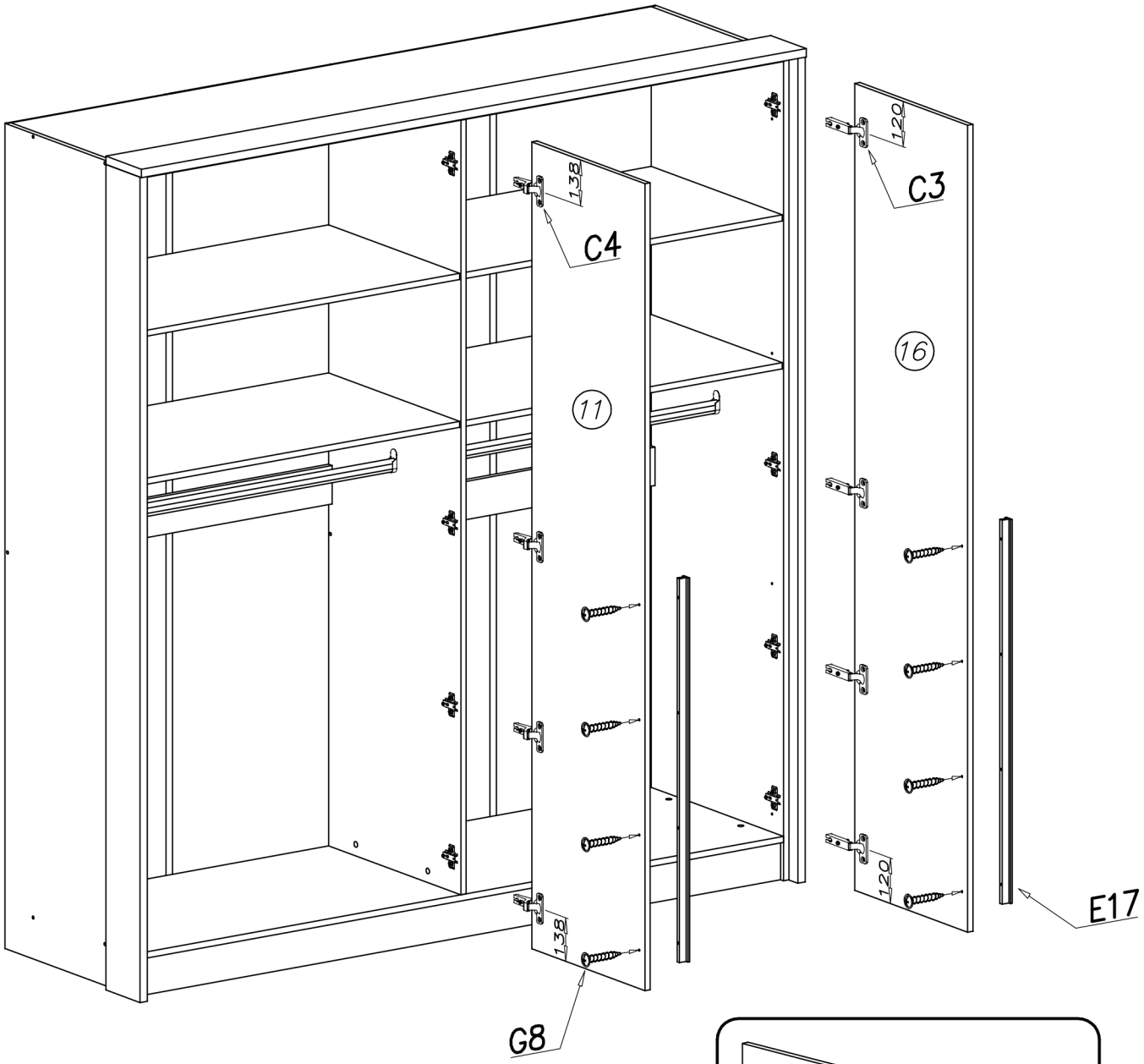

E17	G8
x...(2)	4x25 x...(8)

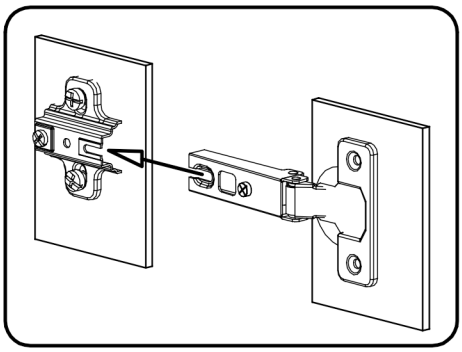

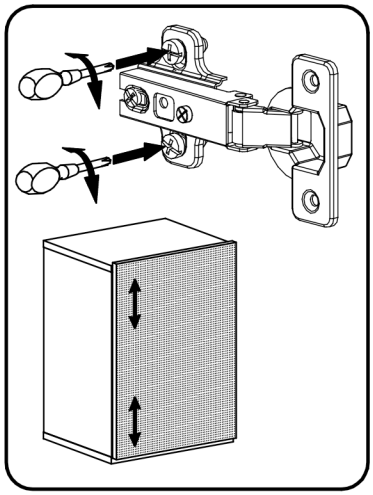

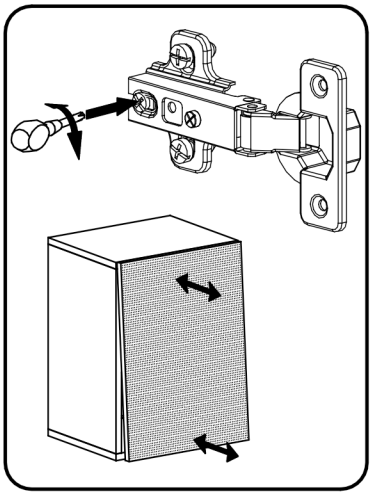

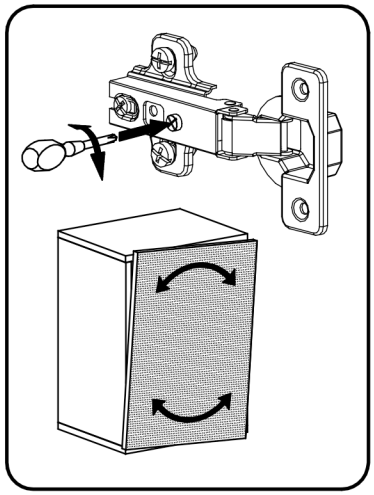

XIV

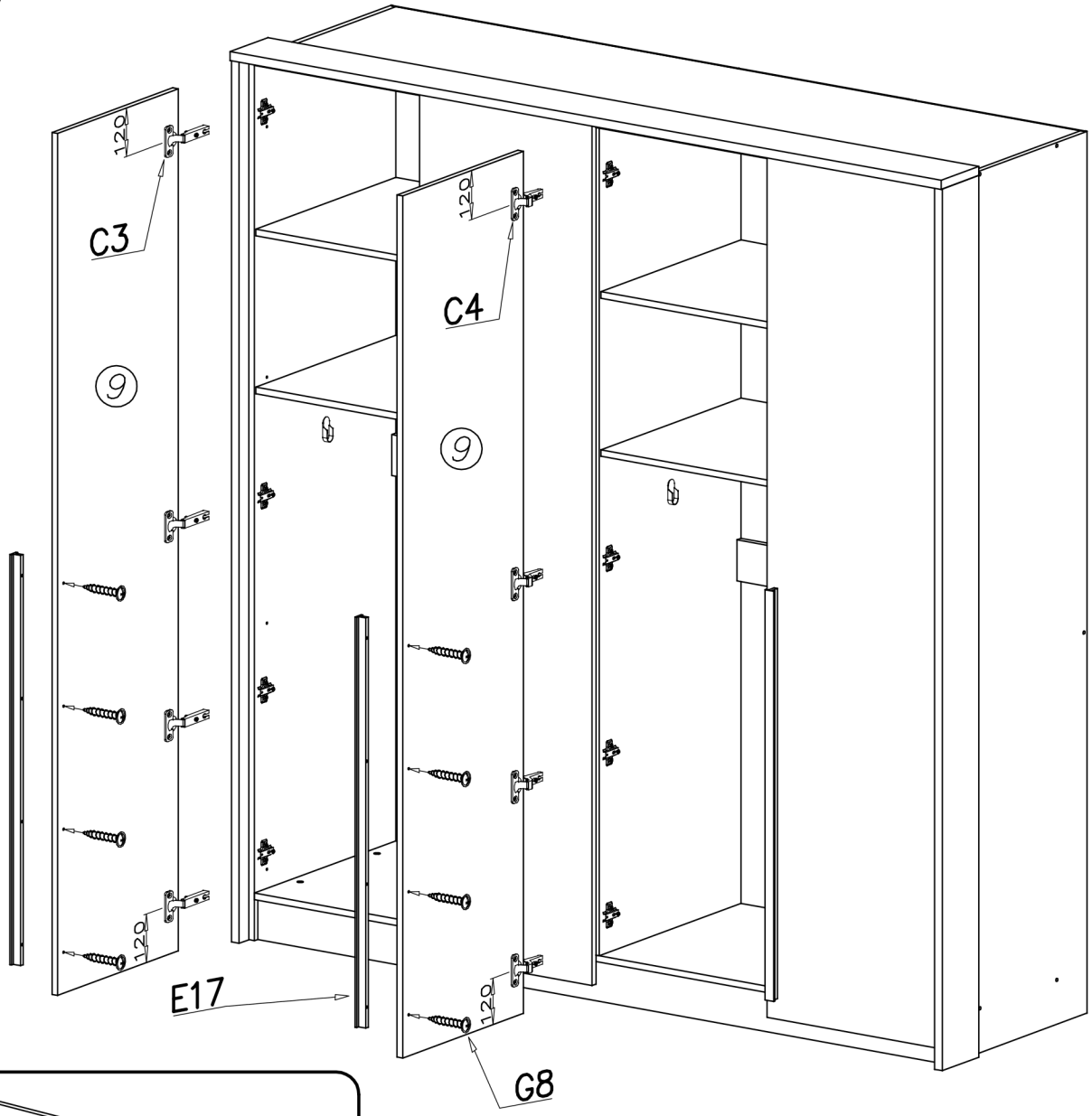

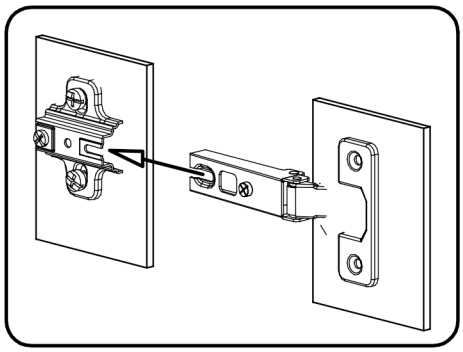

E17	G8
x...(2)	4x25 x...(8)

